САОБРАЋАЈНИ ИНСТИТУТ ЦИП д.о.о.
11000 БЕОГРАД, НЕМАЊИНА 6/IV
тел: 011/3618-134, факс: 011/3618-324,
web site: www.sicip.co.rs
CHINA RAILWAY DESIGN CORPORATION
КОСТЕ РАЦИНА 166, 11000 БЕОГРАД

SAOBRAĆAJNI INSTITUT CIP

中国铁设 CRDC

2/12.2.1 НАСЛОВНА СТРАНА

	2/12.2 КАБЛОВСКА ТРАСА ЗА ПРУЖНЕ ТК КАБЛОВЕ - деоница Руменка (искључиво) – Наумовићево (искључиво)
Инвеститор:	„Инфраструктура Железнице Србије“ а.д. Немањина 6/4, Београд
Наручилац:	Конзорцијум фирми: China Railway International Corporation Ltd. (CRIC) China Communication Construction Company Ltd. (CCCC)
Објекат:	Пруга Београд - Суботица државна граница (Келебија), **ДЕОНИЦА ПРУГЕ НОВИ САД - СУБОТИЦА - ДРЖАВНА ГРАНИЦА (КЕЛЕБИЈА),** у Новом Саду, Кисачу, Степановићеву, Змајеву, Врбасу, Ловћенцу, Малом Иђошу, Бачкој Тополи, Жеднику, Наумовићеву и Суботици, К.О. Нови Сад I, К.О. Нови Сад IV, К.О. Кисач, К.О. Руменка, К.О. Степановићево, К.О. Ченеј, К.О. Бачко Добро Поље, К.О. Врбас, К.О. Врбас - град, К.О. Змајево, К.О. Куцура, К.О. Ловћенац, К.О. Мали Иђош, К.О. Фекетић, К.О. Бачка Топола, К.О. Бачка Топола - Град, К.О. Мали Београд, К.О. Биково, К.О. Доњи Град, К.О. Жедник, К.О. Нови Град, К.О. Палић, К.О. Стари Град, на катастарским парцелама према списку приложеном у Главној свесци
Врста техничке документације:	**ПГД-** Пројекат за грађевинску дозволу
Назив и ознака дела пројекта:	**2/12.2 КАБЛОВСКА ТРАСА ЗА ПРУЖНЕ ТК КАБЛОВЕ - деоница Руменка (искључиво) – Наумовићево (искључиво)**
За грађење / извођење радова:	нова градња
Пројектант:	Саобраћајни институт ЦИП, д.о.о. Немањина 6/ IV, Београд 351-02-03602/2020-09
Одговорно лице пројектанта:	Генерални директор: Милутин Игњатовић, дипл. инж.
Потпис:	Milutin Ignjatović 226692666-0104943710139 Digitally signed by Milutin Ignjatović 226692666-0104943710139 Date: 2021.07.20 10:11:55 +02'00'
Одговорни пројектант:	Александра Митић, дипл. инж. грађ. Лиценца број: 315 L487 12
Потпис:	Aleksandra Mitić Digitally signed by Aleksandra Mitić Date: 2021.07.19 11:44:37 +02'00'
Број дела пројекта:	2020-250-САО-2/12.2
Место и датум:	Београд, април 2021.год.

CeS.TRA

ТЕХНИЧКА КОНТРОЛА ПРОЈЕКТА ЗА ГРАЂЕВИНСКУ ДОЗВОЛУ

2/12.2 КАБЛОВСКА ТРАСА ЗА ПРУЖНЕ ТК КАБЛОВЕ – ДЕОНИЦА РУМЕНКА (ИСКЉУЧИВО) - НАУМОВИЋЕВО (ИСКЉУЧИВО)

Објекта: Пруга Београд - Суботица - државна граница (Келебија), **ДЕОНИЦА ПРУГЕ НОВИ САД - СУБОТИЦА - ДРЖАВНА ГРАНИЦА (КЕЛЕБИЈА)**, у Новом Саду, Кисачу, Степановићеву, Змајеву, Врбасу, Ловћенцу, Малом Иђошу, Бачкој Тополи, Жеднику, Наумовићеву и Суботици, К.О. Нови Сад I, К.О. Нови Сад IV, К.О. Кисач, К.О. Руменка, К.О. Степановићево, К.О. Ченеј, К.О. Бачко Добро Поље, К.О. Врбас, К.О. Врбас - град, К.О. Змајево, К.О. Куцура, К.О. Ловћенац, К.О. Мали Иђош, К.О. Фекетић, К.О. Бачка Топола, К.О. Бачка Топола - Град, К.О. Мали Београд, К.О. Биково, К.О. Доњи Град, К.О. Жедник, К.О. Нови Град, К.О. Палић, К.О. Стари Град, на катастарским парцелама према списку приложеном у Главној свесци, на основу Закона о планирању и изградњи („Службени гласник РС" бр. 72/09, 81/09 – исправка, 64/10 – одлука УС, 24/11, 121/12, 42/13 – одлука УС, 50/13 – одлука УС, 98/13 – одлука УС, 132/14, 145/14, 83/18, 31/19, 37/19 - др. Закон, 9/20 и 52/21) и одредби Правилника о садржини, начину и поступку израде и начину вршења контроле техничке документације према класи и намени објеката ("Службени гласник РС", бр. 73/2019), извршена је техничка контрола предметне документације, од стране предузећа CESTRA d.o.o. Београд.

ПРОЈЕКАТ СЕ ПРИХВАТА

Вршилац техничке контроле: CESTRA d.o.o, Макензијева 57, Београд

Број лиценце: 351-02-03374/2020-09 од 18.03.2021.

Одговорно лице/Заступник: Директор: Драган Милић, дипл.грађ.инж.

Потпис:

Dragan Milić

Digitally signed by Dragan Milić
Date: 2021.07.28 15:31:49 +02'00'

Вршилац техничке контроле: Драган Милић, дипл.грађ.инж.
Број лиценце: 312 E503 07

Потпис:

Dragan Milić

Digitally signed by Dragan Milić
Date: 2021.07.28 15:33:19 +02'00'

Број техничке документације: A10312-61/21

Место и датум: Београд, 2021.

2/12.2.2. САДРЖАЈ

2/12.2 Кабловска траса за пружне ТК каблове

- деоница Руменка (искључиво) – Наумовићево (искључиво)

2/12.2.1.	Насловна страна
2/12.2.2.	Садржај
2/12.2.3.	Решење о одређивању одговорног пројектанта
2/12.2.4.	Изјава одговорног пројектанта
2/12.2.5.	Текстуална документација
2/12.2.5.1.	Технички опис
2/12.2.6.	Нумеричка документација
2/12.2.6.1.	Предмер и предрачун
2/12.2.7.	Графичка документација
	1.1. Ситуациони план km 84+651.09 - km 86+700.00 1:1000
	1.2. Ситуациони план km 86+700.00 - km 88+800.00 1:1000
	1.3. Ситуациони план km 88+800.00 - km 89+850.00 1:1000
	1.4. Ситуациони план km 89+850.00 - km 91+200.00 1:1000
	1.5. Ситуациони план km 91+150.00 - km 93+750.00 1:1000
	1.6. Ситуациони план km 93+750.00 - km 95+325.00 1:1000
	1.7. Ситуациони план km 95+325.00 - km 96+875.00 1:1000
	1.8. Ситуациони план km 96+875.00 - km 97+750.00 1:1000
	1.9. Ситуациони план km 97+750.00 - km 99+675.00 1:1000
	1.10. Ситуациони план km 99+675.00 - km 101+575.00 1:1000
	1.11. Ситуациони план km 101+575.00 - km 102+175.00 1:1000
	1.12. Ситуациони план km 102+175.00 - km 103+375.00 1:1000
	1.13. Ситуациони план km 103+375.00 - km 106+350.00 1:1000
	1.14. Ситуациони план km 106+350.00 - km 109+325.00 1:1000
	1.15. Ситуациони план km 109+325.00 - km 111+150.00 1:1000
	1.16. Ситуациони план km 111+150.00 - km 112+975.00 1:1000
	1.17. Ситуациони план km 112+975.00 - km 114+225.00 1:1000
	1.18. Ситуациони план km 114+225.00 - km 115+700.00 1:1000
	1.19. Ситуациони план km 115+700.00 - km 117+150.00 1:1000
	1.20. Ситуациони план km 117+150.00 - km 118+600.00 1:1000
	1.21. Ситуациони план km 118+600.00 - km 120+050.00 1:1000
	1.22. Ситуациони план km 120+050.00 - km 121+500.00 1:1000
	1.23. Ситуациони план km 121+500.00 - km 122+975.00 1:1000
	1.24. Ситуациони план km 122+975.00 - km 125+450.00 1:1000
	1.25. Ситуациони план km 125+450.00 - km 127+900.00 1:1000

	1.26. Ситуациони план km 127+900.00 - km 128+825.00	1:1000
	1.27. Ситуациони план km 128+825.00 - km 130+200.00	1:1000
	1.28. Ситуациони план km 130+100.00 - km 133+475.00	1:1000
	1.29. Ситуациони план km 133+475.00 - km 136+075.00	1:1000
	1.30. Ситуациони план km 136+075.00 - km 139+050.00	1:1000
	1.31. Ситуациони план km 139+050.00 - km 141+775.00	1:1000
	1.32. Ситуациони план km 141+775.00 - km 142+675.00	1:1000
	1.33. Ситуациони план km 142+675.00 - km 144+375.00	1:1000
	1.34. Ситуациони план km 144+375.00 - km 147+275.00	1:1000
	1.35. Ситуациони план km 147+275.00 - km 150+250.00	1:1000
	1.36. Ситуациони план km 150+275.00 - km 153+225.00	1:1000
	1.37. Ситуациони план km 153+225.00 - km 156+225.00	1:1000
	1.38. Ситуациони план km 156+200.00 - km 157+600.00	1:1000
	1.39. Ситуациони план km 157+566.66 - km 160+400.00	1:1000
	1.40. Ситуациони план km 160+400.00 - km 163+500.00	1:1000
	1.41. Ситуациони план km 163+500.00 - km 165+925.00	1:1000
	1.42. Ситуациони план km 165+943.08 - km 167+585.96	1:1000
	1.43. Ситуациони план km 167+585.96 - km 169+400.00	1:1000
	1.44. Ситуациони план km 169+400.00 - km 171+100.00	1:1000
	1.45. Ситуациони план km 171+100.00 - km 172+700.00	1:1000
	1.46. Ситуациони план km 172+700.00 - km 174+174.98	1:1000
	1.47. Ситуациони план km 174+174.98 - km 176+300.00	1:1000
	2. Типски попречни профил	1:100
	3. Монтажне станичне каналете	1:100
	4. Монтажне пружне каналете	1:100
	5. Монтажне проширене станичне каналете	1:100
	6. Монтажне проширене пружне каналете	1:100
	7. План оплате и арматуре обилазне пружне каналете	1:100
	8. План оплате и арматуре обилазне станичне каналете	1:100

2/12.2.3 РЕШЕЊЕ О ОДРЕЂИВАЊУ ОДГОВОРНОГ ПРОЈЕКТАНТА

На основу Члана 128, Закона о планирању и изградњи ("Службени гласник РС", бр. 72/09, 81/09-исправка, 64/10- одлука УС, 24/11, 121/12, 42/13-одлука УС, 50/13-одлука УС, 98/13-одлука УС, 132/14, 145/14, 83/2018, 31/2019, 37/2019 - др.закон и 9/2020) и одредби Правилника о садржини, начину и поступку израде и начину вршења контроле техничке документације према класи и намени објеката ("Службени гласник РС", бр. 73/2019) као:

О Д Г О В О Р Н И П Р О Ј Е К Т А Н Т

за израду **2/12.2 КАБЛОВСКА ТРАСА ЗА ПРУЖНЕ ТК КАБЛОВЕ - деоница Руменка (искључиво) – Наумовићево (искључиво)** који је део ПГД - Пројекта за грађевинску дозволу за изградњу пруге Београд - Суботица државна граница (Келебија), **ДЕОНИЦА ПРУГЕ НОВИ САД - СУБОТИЦА - ДРЖАВНА ГРАНИЦА (КЕЛЕБИЈА)**, у Новом Саду, Кисачу, Степановићеву, Змајеву, Врбасу, Ловћенцу, Малом Иђошу, Бачкој Тополи, Жеднику, Наумовићеву и Суботици, К.О. Нови Сад I, К.О. Нови Сад IV, К.О. Кисач, К.О. Руменка, К.О. Степановићево, К.О. Ченеј, К.О. Бачко Добро Поље, К.О. Врбас, К.О. Врбас - град, К.О. Змајево, К.О. Куцура, К.О. Ловћенац, К.О. Мали Иђош, К.О. Фекетић, К.О. Бачка Топола, К.О. Бачка Топола - Град, К.О. Мали Београд, К.О. Биково, К.О. Доњи Град, К.О. Жедник, К.О. Нови Град, К.О. Палић, К.О. Стари Град, на катастарским парцелама према списку приложеном у Главној свесци, одређује се:

Александра Митић, дипл. грађ. инж. ________________________________ 315 L487 12

Пројектант:	САОБРАЋАЈНИ ИНСТИТУТ ЦИП д.о.о., Београд Немањина 6/IV
Одговорно лице/заступник:	Генерални директор: Милутин Игњатовић, дипл. инж.
	Потпис:
Број техничке документације:	2020-250
Место и датум:	Београд, април 2021.год.

2/12.2.4 ИЗЈАВА ОДГОВОРНОГ ПРОЈЕКТАНТА

Одговорни пројектант **2/12.2 КАБЛОВСКА ТРАСА ЗА ПРУЖНЕ ТК КАБЛОВЕ - деоница Руменка (искључиво) – Наумовићево (искључиво)**, који је део ПГД - Пројекта за грађевинску дозволу за изградњу пруге Београд - Суботица државна граница (Келебија), **ДЕОНИЦА ПРУГЕ НОВИ САД - СУБОТИЦА - ДРЖАВНА ГРАНИЦА (КЕЛЕБИЈА)**, у Новом Саду, Кисачу, Степановићеву, Змајеву, Врбасу, Ловћенцу, Малом Иђошу, Бачкој Тополи, Жеднику, Наумовићеву и Суботици, К.О. Нови Сад I, К.О. Нови Сад IV, К.О. Кисач, К.О. Руменка, К.О. Степановићево, К.О. Ченеј, К.О. Бачко Добро Поље, К.О. Врбас, К.О. Врбас - град, К.О. Змајево, К.О. Куцура, К.О. Ловћенац, К.О. Мали Иђош, К.О. Фекетић, К.О. Бачка Топола, К.О. Бачка Топола - Град, К.О. Мали Београд, К.О. Биково, К.О. Доњи Град, К.О. Жедник, К.О. Нови Град, К.О. Палић, К.О. Стари Град, на катастарским парцелама према списку приложеном у Главној свесци:

Александра Митић, дипл. грађ. инж.

И З Ј А В Љ У Ј Е М

1. да је пројекат у свему у складу са издатим Локацијским условима:

-бр. ROP-MSGI-28188-LOCH-4/2020, Заводни број: 350-02-00031/2020-14 од 06.04.2020,

-бр. ROP-MSGI-28188-LOCH-4/2020, Заводни број: 350-02-00031/2020-14 од 07.04.2020 – Решење о исправци грешке,

-бр. ROP-MSGI-7141-LOC-1/2020, Заводни број: 350-02-00109/2020-14 од 08.05.2020,

-бр. ROP-MSGI-931-LOC-3/2020, Заводни број: 350-02-00192/2020-14 од 29.05.2020;

2. да је пројекат израђен у складу са Законом о планирању и изградњи, прописима, стандардима и нормативима из области изградње објеката и правилима струке;

3. да је пројекат у свему у складу са начинима за обезбеђење испуњења основних захтева за објекат прописаних елаборатима и студијама.

Одговорни пројектант:	Александра Митић, дипл. грађ. инж.
Број лиценце:	315 L487 12
	Потпис:
Број техничке документације:	2020-250
Место и датум:	Београд, април 2021.год.

2/12.2.5 ТЕКСТУАЛНА ДОКУМЕНТАЦИЈА

2/12.2.5.1. ТЕХНИЧКИ ОПИС

ТЕХНИЧКИ ОПИС

Предмет овог пројекта је постављање кабловске трасе (бетонске каналете) на прузи Београд - Суботица - државна граница (Келебија), деоница пруге - Наумовићево (укључиво) – државна граница.

1.1. ТЕХНИЧКИ ОПИС ПРОЈЕКТОВАНОГ СТАЊА

Бетонске каналете, "пружног" типа, су димензија 0,35 m x 0,33 m, и се планирају за полагање/постављање, на међустаничним растојањима. На вештачким објектима (тунели, мостови, пропусти и сл.). предвиђени су канали за вођење каблова преко објекта. У реонима станица предвиђена је кабловска канализација. Где на основу захтева електроенергетских, телекомуникационих и саобраћајно-сигурносних инсталација има за њима потреба пројектована је за постављање/полагање бетонска каналета "станичног" типа димензија 0,50 m x 0,33 m, углавном у зонама станица.

На местима прављења резерви кабла, као и на местима где је потребна монтажа наставка на оптичком каблу, као и за бакарне каблове који се измештају, предвиђена је "проширена" бетонска каналета димензија 2,0x1,0x0,35. Окна која су предвиђена на попречним везама на отвореној траси, су такође према захтевима телекомуникационих и електроенергетских стручњака пројектована У њима се такође могу полагати наставци за каблове ако својим положајем се налазе на потребном месту наставка.

На предвиђеној траси вишеколосечне пруге, бетонске каналете пројектоване су са обе стране пруге, а на местима једноколосечне пруге, до које долази због девијације саме пруге, предвиђене су само са једне стране.

Одстојање каналете од осовине колосека је углавном 3,6m. У зонама зидова заштите од буке, каналета се налази на растојању од 3,25m, од осе последњег колосека, како би се избегла колизија темеља заштитног зида од буке и саме каналете. Обилазак стубова контакне мреже и каналете пројектован је типски елемент „обилазна каналета“ пружна или станична у зависности која врста каналете се сустиче са стубом (детаљ у графичкој документацији).

Пролази испод пруге изводе се на дубини од min 1,7 m од ГИШ-а до горње ивице цеви, при чему се полажу PVC цеви Ø110 mm и Ø50 mm (распоред цеви приказан кроз попречне детаље пролаза испод пруге). У ископани ров разастире се 10см песка, затим полаже потребан број цеви и по одређеном распореду. Након тога се разастире још 20см песка и затим затрпава земљом из ислопа ровова до потребне коте.

У саме бетонске каналете је предвиђен и слој песка дебљине 5см, за полагање пројектованих каблова. Након завршетка постављања каблова трасе и полагање/провлачење оптичких каблова, бетонске каналете прекрити слојем земље из ископа у висини 10-15 cm.

Напомена:
ТК канализација у станичним реонима је део посебног пројекта.
Пројекат је у складу са 5. Пројектима телекомуникационе и сигналних инсталација.

Одговорни пројектант

Александра Митић, дипл.грађ.инж.

2/12.2.6 НУМЕРИЧКА ДОКУМЕНТАЦИЈА

2/12.2.6.1 ПРЕДМЕР И ПРЕДРАЧУН

ПРЕДМЕР И ПРЕДРАЧУН

КЊИГА 2/12.2

КАБЛОВСКА ТРАСА ЗА ПРУЖНЕ ТК КАБЛОВЕ - деоница Руменка (искључиво) – Наумовићево (искључиво)

Бр.	Опис радова	јед. мере	Количина	Јединична цена (дин)	Цена (дин)
			А	Б	АxБ
2/12.2.1	**КАБЛОВСКА ТРАСА - НАБАВКА И ИСПОРУКА МАТЕРИЈАЛА**				
2/12.2.1.1	Набавка и испорука "пружне" бетонске каналете са поклопцем, за полагање каблова на међустаничним растојањима, у свему према типском цртежу				
	1. Корито 35×33×100 cm	kom	158 439	1 680.00	266 177 520.00
	2. Поклопац 35×7×50 cm	kom	316 878	840.00	266 177 520.00
2/12.2.1.2	Набавка и испорука "станичне" бетонске каналете са поклопцем				
	корито димензија 50x33x100 cm	kom	0	1 920.00	0.00
	поклопац димензија 50x7x50 cm	kom	0	960.00	0.00
2/12.2.1.3	Набавка и испорука проширене бетонске каналете са поклопцем, за смештај наставака или резерве у оптичком каблу, као и за бакарне каблове који се измештају, у свему према типском решењу.				
	1. Корита 100×33×200 cm	kom	334	5 160.00	1 723 440.00
	2. Поклопци 50×7×100 cm	kom	668	2 640.00	1 763 520.00
2/2-3.1.4	Набавка и испорука бетонске каналете за обилазак препрека на траси, у свему према типском решењу				
	- обилазна "пружна" каналета	kom	114	3 400.00	387 600.00
	- обилазна "станична" каналета	kom	0	3 900.00	0.00
2/12.2.1.5	Набавка и испорука PE цеви,				
	цеви Ø110	m	1 646	1 200.00	1 975 200.00
	цеви Ø50	m	144	750.00	108 000.00
2/12.2.1.6	Набавка и испорука заштитног чепа за PE цеви Ø110	kom	3 580	60.00	214 800.00

2/12.2.1.7	Набавка и испорука песка за разастирање испод и изнад положених цеви у рову, испод каблова у каналети и испод бетонских каналета	m^3	8913.5	1 080.00	9 626 580.00
2/12.2.1.8	Набавка и испорука упозоравајуће жуте траке "Позор кабл" ширине 80 mm	kg	820.00	120.00	98 400.00
2/12.2.1.9	Набавка и испорука PVC штитника, дужине 1m	kom	55.00	24.00	1 320.00
УКУПНО КАБЛОВСКА ТРАСА-НАБАВКА И ИСПОРУКА МАТЕРИЈАЛА:					**548 253 900.00**

2/12.2.2	**КАБЛОВСКА ТРАСА - РАДОВИ**				
2/12.2.2.1	Трасирање, обележавање трасе за полагање нових каналета и цеви по траси из пројекта	m	159 551.60	50.00	7 977 580.00
2/12.2.2.2	Ископ рова, за постављање бетонских каналета, по пројектованој траси				
	" пружних " каналета	m^3	47 531.70	240.00	11 407 608.00
	" станичних " каналета	m^3	0.00	240.00	0.00
	" проширених " каналета	m^3	440.88	240.00	105 811.20
	" обилазних " каналета	m^3	133.38	240.00	32 011.20
2/12.2.2.3	Разастирање песка уз набијање, испод и преко положених цеви, као и испод каналете				
	испод и изнад положених цеви у рову попречне везе				
	d=10cm	m^3	157.30	12.00	1 887.60
	d=20cm	m^3	314.60	12.00	3 775.20
	испод бетонских каналета d=10cm	m^3	5 627.70	12.00	67 532.40
	испод положених каблова у каналети d=5cm	m^3	2 813.90	12.00	33 766.80
2/12.2.2.4	Постављање бетонске "пружне" каналете	kom	158 439	600.00	95 063 400.00
2/12.2.2.5	Постављање бетонске "станичне" каналете	kom	0	600.00	0.00
2/12.2.2.6	Постављање проширене бетонске каналете у ров, на месту где је потребно оставити резерву, или наставак на оптичком каблу. Проширење бетонске каналете постављати у исто време када се провлачи/полаже оптички кабл, како не би дошло до неусклађености места проширења са местом где треба поставити наставак.	kom	334	720.00	240 480.00

2/12.2.2.7	Постављање бетонске каналете за обилазак препрека на траси				
	- обилазна "пружна" каналета	kom	114	1 680.00	191 520.00
	- обилазна "станична" каналета	kom	0	1 920.00	0.00
2/12.2.2.8	Постављање поклопаца бетонских каналета.				
	за "пружне" каналете	kom	316 878	60.00	19 012 680.00
	за "станичне" каналете	kom	0	60.00	0.00
	за "проширене" каналете	kom	1 336	60.00	80 160.00
	за " обилазне" каналете	kom	912	60.00	54 720.00
2/12.2.2.9	Ископ рова за израду пролаза испод пруге за полагање PVC цеви Ø110,Ø50 .	m3	1 859.00	2 400.00	4 461 600.00
2/12.2.2.10	Полагање цеви PE Ø110 испод колосека.	m	1 790.00	180.00	322 200.00
2/12.2.2.11	Полагање упозоравајуће траке у земљани ров изнад цеви	kg	820.00	12.00	9 840.00
2/12.2.2.12	Полагање пластичног штитника у земљани ров изнад цеви	m	55.00	12.00	660.00
2/12.2.2.13	Затрпавање бетонских каналета земљом, слојем дебљине10 cm	m3	15 955.30	30.00	478 659.00
2/12.2.2.14	Затрпавње рова, за израду пролаза испод пруге				
	песком	m3	8 913.50	30.00	267 405.00
	земљом	m3	6 402.70	30.00	192 081.00
2/12.2.2.15	Уклањање и транспорт вишка земљаног материјала из ископа на депонију до 5km	m3	43 562.30	1 200.00	52 274 760.00
2/12.2.2.16	Геодетско снимање положаја, дубине уграђених инсталација и уношење у катастар постављене кабловске трасе - бетонске каналете и цеви	m	161 342.60	360.00	58 083 336.00
УКУПНО КАБЛОВСКА ТРАСА - РАДОВИ:					**250 363 473.40**

ЗБИРНА РЕКАПИТУЛАЦИЈА		
2/12.2.1	КАБЛОВСКА ТРАСА - НАБАВКА И ИСПОРУКА МАТЕРИЈАЛА	548 253 900.00
2/12.2.2	КАБЛОВСКА ТРАСА - РАДОВИ	250 363 473.40

УКУПНО (дин):	**798 617 373.40**
УКУПНО (1€=120дин):	**6 655 144.78**

Напомена:
У све позиције је урачунат транспорт, испорука и истовар опреме и материјала на месту монтаже. Опрема и материјал треба да буду са карактеристикама које су специфициране у овом предмеру и предрачуну или слична у свему према техничким условима који су саставни део пројекта

Одговорни пројектант

Александра Митић, дипл. грађ.инж.

2/12.2.7 ГРАФИЧКА ДОКУМЕНТАЦИЈА

ЛЕГЕНДА:

- ЗЕМЉИШТЕ ПЛАНИРАНО ЗА РЕАЛИЗАЦИЈУ ПРОЈЕКТА
- ОГРАДА ПРУГЕ
- ПРОЈЕКТОВАНА ДРЕНАЖА
- ПРОЈЕКТОВАНИ КАНАЛ
- ПРОЈЕКТОВАНИ ЗЕМЉАНИ КАНАЛ
- СЕРВИСНИ ПУТ
- ГЕОДЕТСКИ СНИМАК ПОСТОЈЕЋЕГ СТАЊА - ТОПОГРАФИЈА
- 1020/1, 1020/2 — КАТАСТАРСКИ ПЛАН - КАТАСТАРСКЕ ПАРЦЕЛЕ
- ЕЛАСТИЧНИ ГРУДОБРАН
- ПРУЖНА КАНАЛЕТА
- СТАНИЧНА КАНАЛЕТА

Број	Датум	Опис
03		
02		
01		

Ревизиони блок:

САОБРАЋАЈНИ ИНСТИТУТ ЦИП, д.о.о.
SAOBRAĆAJNI INSTITUT CIP
Немањина 6; 11000 Београд; Србија
Тел: 011/3618-134; Факс: 011/3618-324; web site: www.sicip.co.rs

Организациона јединица:САОБРАЋАЈНИЦЕ

Одговорни пројектант за трасу пруге:
Александра Митић, дипл. грађ. инж.
лиценца број: 315 L487 12

Сарадници:

Унутрашња контрола:
Милан Јелкић, дипл.грађ.инж.

Главни пројектант:
др Љиљана Милић Марковић, дипл.грађ.инж.

Руководилац организационе јединице:
мр Новица Стевановић, дипл.грађ.инж.

Инвеститор пројекта:
" ИНФРАСТРУКТУРА ЖЕЛЕЗНИЦЕ СРБИЈЕ " А.Д.
Инфраструктура железнице Србије а.д.
Немањина 6/IV, Београд

Наручилац пројекта:
Joint Venture of
中国铁路国际有限公司
CHINA RAILWAY International Co., Ltd.
China Railway International Corporation Ltd. (CRIC)
No.10 Fuxing Road,Haidian District,Beijing
P.R China, 100844
CHINA COMMUNICATIONS CONSTRUCTION COMPANY LIMITED
China Communication Construction Company Ltd. (CCCC)
No.85 Deshengmenwai Street,Xicheng District,Beijing
P.R China, 100088

Објекат:
ПРУГА БЕОГРАД - СУБОТИЦА - ДРЖАВНА ГРАНИЦА (КЕЛЕБИЈА)
ДЕОНИЦА ПРУГЕ НОВИ САД - СУБОТИЦА - ДРЖАВНА ГРАНИЦА (КЕЛЕБИЈА)

Део пројекта:
2/12.2 Кабловска траса за пружне ТК каблове
- деоница Руменка (искључиво) - Наумовићево (искључиво)

Цртеж:	Размера:
СИТУАЦИОНИ ПЛАН км 84+651.09 - км 86+700.00	1:1000

Фаза пројекта:	датум:	Цртеж бр.
ПГД	**04.2021.**	2020-250-САО-2/12.2.7.1.1

ЛЕГЕНДА:

- ЗЕМЉИШТЕ ПЛАНИРАНО ЗА РЕАЛИЗАЦИЈУ ПРОЈЕКТА
- ОГРАДА ПРУГЕ
- ПРОЈЕКТОВАНА ДРЕНАЖА
- ПРОЈЕКТОВАНИ КАНАЛ
- ПРОЈЕКТОВАНИ ЗЕМЉАНИ КАНАЛ
- СЕРВИСНИ ПУТ
- ГЕОДЕТСКИ СНИМАК ПОСТОЈЕЋЕГ СТАЊА - ТОПОГРАФИЈА
- КАТАСТАРСКИ ПЛАН - КАТАСТАРСКЕ ПАРЦЕЛЕ (1020/1, 1020/2)
- ЕЛАСТИЧНИ ГРУДОБРАН
- ПРУЖНА КАНАЛЕТА
- СТАНИЧНА КАНАЛЕТА

Број	Датум	Опис
03		
02		
01		

Ревизиони блок:

САОБРАЋАЈНИ ИНСТИТУТ ЦИП, д.о.о.
Немањина 6; 11000 Београд; Србија
Тел: 011/3618-134; Факс: 011/3618-324; web site: www.sicip.co.rs

Организациона јединица:САОБРАЋАЈНИЦЕ

Одговорни пројектант за трасу пруге:
Александра Митић, дипл. грађ. инж.
лиценца број: 315 L487 12

Сарадници:

Унутрашња контрола:
Милан Јелкић, дипл.грађ.инж.

Главни пројектант:
др Љиљана Милић Марковић, дипл.грађ.инж.

Руководилац организационе јединице:
мр Новица Стевановић, дипл.грађ.инж.

Инвеститор пројекта:
" ИНФРАСТРУКТУРА ЖЕЛЕЗНИЦЕ СРБИЈЕ " А.Д.
Немањина 6/IV, Београд

Наручилац пројекта:
Joint Venture of
China Railway International Corporation Ltd. (CRIC)
No.10 Fuxing Road,Haidian District,Beijing
P.R China, 100844
China Communication Construction Company Ltd. (CCCC)
No.85 Deshengmenwai Street,Xicheng District,Beijing
P.R China, 100088

Објекат:
ПРУГА БЕОГРАД - СУБОТИЦА - ДРЖАВНА ГРАНИЦА (КЕЛЕБИЈА)
ДЕОНИЦА ПРУГЕ НОВИ САД - СУБОТИЦА - ДРЖАВНА ГРАНИЦА (КЕЛЕБИЈА)

Део пројекта:
2/12.2 Кабловска траса за пружне ТК каблове
- деоница Руменка (искључиво) - Наумовићево (искључиво)

Цртеж:
СИТУАЦИОНИ ПЛАН км 86+700.00 - км 88+800.00

Размера: 1:1000

Фаза пројекта:	датум:	Цртеж бр.
ПГД	**04.2021.**	2020-250-САО-2/12.2.7.1.2

ЛЕГЕНДА:

- ЗЕМЉИШТЕ ПЛАНИРАНО ЗА РЕАЛИЗАЦИЈУ ПРОЈЕКТА
- ОГРАДА ПРУГЕ
- ПРОЈЕКТОВАНА ДРЕНАЖА
- ПРОЈЕКТОВАНИ КАНАЛ
- ПРОЈЕКТОВАНИ ЗЕМЉАНИ КАНАЛ
- СЕРВИСНИ ПУТ
- ГЕОДЕТСКИ СНИМАК ПОСТОЈЕЋЕГ СТАЊА - ТОПОГРАФИЈА
- 1020/1, 1020/2 — КАТАСТАРСКИ ПЛАН - КАТАСТАРСКЕ ПАРЦЕЛЕ
- ЕЛАСТИЧНИ ГРУДОБРАН
- ПРУЖНА КАНАЛЕТА
- СТАНИЧНА КАНАЛЕТА

Број	Датум	Опис
03		
02		
01		

Ревизиони блок:

САОБРАЋАЈНИ ИНСТИТУТ ЦИП, д.о.о.

Немањина 6; 11000 Београд; Србија
Тел: 011/3618-134; Факс: 011/3618-324; web site: www.sicip.co.rs

Организациона јединица:САОБРАЋАЈНИЦЕ

Одговорни пројектант за трасу пруге:
Александра Митић, дипл. грађ. инж.
лиценца број: 315 L487 12

Сарадници:

Инвеститор пројекта:
" ИНФРАСТРУКТУРА ЖЕЛЕЗНИЦЕ СРБИЈЕ " А.Д.
Немањина 6/IV, Београд

Наручилац пројекта:
Joint Venture of
China Railway International Corporation Ltd. (CRIC)
No.10 Fuxing Road,Haidian District,Beijing
P.R China, 100844

China Communication Construction Company Ltd. (CCCC)
No.85 Deshengmenwai Street,Xicheng District,Beijing
P.R China, 100088

Објекат:
ПРУГА БЕОГРАД - СУБОТИЦА - ДРЖАВНА ГРАНИЦА (КЕЛЕБИЈА)
ДЕОНИЦА ПРУГЕ НОВИ САД - СУБОТИЦА - ДРЖАВНА ГРАНИЦА (КЕЛЕБИЈА)

Део пројекта:
2/12.2 Кабловска траса за пружне ТК каблове
- деоница Руменка (искључиво) - Наумовићево (искључиво)

Унутрашња контрола:
Милан Јелкић, дипл.грађ.инж.

Главни пројектант:
др Љиљана Милић Марковић, дипл.грађ.инж.

Руководилац организационе јединице:
мр Новица Стевановић, дипл.грађ.инж.

Цртеж:
СИТУАЦИОНИ ПЛАН км 88+800.00-км 89+850.00

Размера: 1:1000

Фаза пројекта:	датум:	Цртеж бр.
ПГД	04.2021.	2020-250-САО-2/12.2.7.1.3

ЛЕГЕНДА:

- ЗЕМЉИШТЕ ПЛАНИРАНО ЗА РЕАЛИЗАЦИЈУ ПРОЈЕКТА
- ОГРАДА ПРУГЕ
- ПРОЈЕКТОВАНА ДРЕНАЖА
- ПРОЈЕКТОВАНИ КАНАЛ
- ПРОЈЕКТОВАНИ ЗЕМЉАНИ КАНАЛ
- СЕРВИСНИ ПУТ
- ГЕОДЕТСКИ СНИМАК ПОСТОЈЕЋЕГ СТАЊА - ТОПОГРАФИЈА
- КАТАСТАРСКИ ПЛАН - КАТАСТАРСКЕ ПАРЦЕЛЕ (1020/1, 1020/2)
- ЕЛАСТИЧНИ ГРУДОБРАН
- ПРУЖНА КАНАЛЕТА
- СТАНИЧНА КАНАЛЕТА

Број	Датум	Опис
03		
02		
01		

Ревизиони блок:

САОБРАЋАЈНИ ИНСТИТУТ ЦИП, д.о.о.

Немањина 6; 11000 Београд; Србија
Тел: 011/3618-134; Факс: 011/3618-324; web site: www.sicip.co.rs

Организациона јединица:САОБРАЋАЈНИЦЕ

Одговорни пројектант за трасу пруге:
Александра Митић, дипл. грађ. инж.
лиценца број: 315 L487 12

Сарадници:

Унутрашња контрола:
Милан Јелкић, дипл.грађ.инж.

Главни пројектант:
др Љиљана Милић Марковић, дипл.грађ.инж.

Руководилац организационе јединице:
мр Новица Стевановић, дипл.грађ.инж.

Инвеститор пројекта:
" ИНФРАСТРУКТУРА ЖЕЛЕЗНИЦЕ СРБИЈЕ " А.Д.
Немањина 6/IV, Београд

Наручилац пројекта:
Joint Venture of
China Railway International Corporation Ltd. (CRIC)
No.10 Fuxing Road,Haidian District,Beijing
P.R China, 100844
China Communication Construction Company Ltd. (CCCC)
No.85 Deshengmenwai Street,Xicheng District,Beijing
P.R China, 100088

Објекат:
ПРУГА БЕОГРАД - СУБОТИЦА - ДРЖАВНА ГРАНИЦА (КЕЛЕБИЈА)
ДЕОНИЦА ПРУГЕ НОВИ САД - СУБОТИЦА - ДРЖАВНА ГРАНИЦА (КЕЛЕБИЈА)

Део пројекта:
2/12.2 Кабловска траса за пружне ТК каблове
- деоница Руменка (искључиво) - Наумовићево (искључиво)

Цртеж:
СИТУАЦИОНИ ПЛАН км 89+850.00 - км 91+200.00

Размера: 1:1000

Фаза пројекта:	датум:	Цртеж бр.
ПГД	04.2021.	2020-250-САО-2/12.2.7.1.4

ЛЕГЕНДА:

- ЗЕМЉИШТЕ ПЛАНИРАНО ЗА РЕАЛИЗАЦИЈУ ПРОЈЕКТА
- ОГРАДА ПРУГЕ
- ПРОЈЕКТОВАНА ДРЕНАЖА
- ПРОЈЕКТОВАНИ КАНАЛ
- ПРОЈЕКТОВАНИ ЗЕМЉАНИ КАНАЛ
- СЕРВИСНИ ПУТ
- ГЕОДЕТСКИ СНИМАК ПОСТОЈЕЋЕГ СТАЊА - ТОПОГРАФИЈА
- КАТАСТАРСКИ ПЛАН - КАТАСТАРСКЕ ПАРЦЕЛЕ (1020/1, 1020/2)
- ЕЛАСТИЧНИ ГРУДОБРАН
- ПРУЖНА КАНАЛЕТА
- СТАНИЧНА КАНАЛЕТА

Број	Датум	Опис
03		
02		
01		

Ревизиони блок:

САОБРАЋАЈНИ ИНСТИТУТ ЦИП, д.о.о.
Немањина 6; 11000 Београд; Србија
Тел: 011/3618-134; Факс: 011/3618-324; web site: www.sicip.co.rs

Организациона јединица: САОБРАЋАЈНИЦЕ

Одговорни пројектант за трасу пруге:
Александра Митић, дипл. грађ. инж.
лиценца број: 315 L487 12

Сарадници:

Инвеститор пројекта: " ИНФРАСТРУКТУРА ЖЕЛЕЗНИЦЕ СРБИЈЕ " А.Д.
Немањина 6/IV, Београд

Наручилац пројекта: Joint Venture of
China Railway International Corporation Ltd. (CRIC)
No.10 Fuxing Road,Haidian District,Beijing
P.R China, 100844
China Communication Construction Company Ltd. (CCCC)
No.85 Deshengmenwai Street,Xicheng District,Beijing
P.R China, 100088

Објекат:
ПРУГА БЕОГРАД - СУБОТИЦА - ДРЖАВНА ГРАНИЦА (КЕЛЕБИЈА)
ДЕОНИЦА ПРУГЕ НОВИ САД - СУБОТИЦА - ДРЖАВНА ГРАНИЦА (КЕЛЕБИЈА)

Део пројекта:
2/12.2 Кабловска траса за пружне ТК каблове
- деоница Руменка (искључиво) - Наумовићево (искључиво)

Унутрашња контрола:
Милан Јелкић, дипл.грађ.инж.

Главни пројектант:
др Љиљана Милић Марковић, дипл.грађ.инж.

Руководилац организационе јединице:
мр Новица Стевановић, дипл.грађ.инж.

Цртеж: **СИТУАЦИОНИ ПЛАН км 91+150.00 - км 93+750.00**
Размера: 1:1000

Фаза пројекта:	датум:	Цртеж бр.
ПГД	04.2021.	2020-250-CAO-2/12.2.7.1.5

ЛЕГЕНДА:

- ЗЕМЉИШТЕ ПЛАНИРАНО ЗА РЕАЛИЗАЦИЈУ ПРОЈЕКТА
- ОГРАДА ПРУГЕ
- ПРОЈЕКТОВАНА ДРЕНАЖА
- ПРОЈЕКТОВАНИ КАНАЛ
- ПРОЈЕКТОВАНИ ЗЕМЉАНИ КАНАЛ
- СЕРВИСНИ ПУТ
- ГЕОДЕТСКИ СНИМАК ПОСТОЈЕЋЕГ СТАЊА - ТОПОГРАФИЈА
- КАТАСТАРСКИ ПЛАН - КАТАСТАРСКЕ ПАРЦЕЛЕ (1020/1, 1020/2)
- ЕЛАСТИЧНИ ГРУДОБРАН
- ПРУЖНА КАНАЛЕТА
- СТАНИЧНА КАНАЛЕТА

Број	Датум	Опис
03		
02		
01		

Ревизиони блок:

САОБРАЋАЈНИ ИНСТИТУТ ЦИП, д.о.о.
Немањина 6; 11000 Београд; Србија
Тел: 011/3618-134; Факс: 011/3618-324; web site: www.sicip.co.rs

Организациона јединица:САОБРАЋАЈНИЦЕ

Одговорни пројектант за трасу пруге:
Александра Митић, дипл. грађ. инж.
лиценца број: 315 L487 12

Сарадници:

Унутрашња контрола:
Милан Јелкић, дипл.грађ.инж.

Главни пројектант:
др Љиљана Милић Марковић, дипл.грађ.инж.

Руководилац организационе јединице:
мр Новица Стевановић, дипл.грађ.инж.

Инвеститор пројекта:
" ИНФРАСТРУКТУРА ЖЕЛЕЗНИЦЕ СРБИЈЕ " А.Д.
Немањина 6/IV, Београд

Наручилац пројекта:
Joint Venture of
China Railway International Corporation Ltd. (CRIC)
No.10 Fuxing Road,Haidian District,Beijing
P.R China, 100844
China Communication Construction Company Ltd. (CCCC)
No.85 Deshengmenwai Street,Xicheng District,Beijing
P.R China, 100088

Објекат:
ПРУГА БЕОГРАД - СУБОТИЦА - ДРЖАВНА ГРАНИЦА (КЕЛЕБИЈА)
ДЕОНИЦА ПРУГЕ НОВИ САД - СУБОТИЦА - ДРЖАВНА ГРАНИЦА (КЕЛЕБИЈА)

Део пројекта:
2/12.2 Кабловска траса за пружне ТК каблове
- деоница Руменка (искључиво) - Наумовићево (искључиво)

Цртеж:
СИТУАЦИОНИ ПЛАН km 93+750.00 - km 95+325.00

Размера: 1:1000

Фаза пројекта:	датум:	Цртеж бр.
ПГД	04.2021.	2020-250-CAO-2/12.2.7.1.6

ЛЕГЕНДА:

- ЗЕМЉИШТЕ ПЛАНИРАНО ЗА РЕАЛИЗАЦИЈУ ПРОЈЕКТА
- ОГРАДА ПРУГЕ
- ПРОЈЕКТОВАНА ДРЕНАЖА
- ПРОЈЕКТОВАНИ КАНАЛ
- ПРОЈЕКТОВАНИ ЗЕМЉАНИ КАНАЛ
- СЕРВИСНИ ПУТ
- ГЕОДЕТСКИ СНИМАК ПОСТОЈЕЋЕГ СТАЊА - ТОПОГРАФИЈА
- КАТАСТАРСКИ ПЛАН - КАТАСТАРСКЕ ПАРЦЕЛЕ (1020/1, 1020/2)
- ЕЛАСТИЧНИ ГРУДОБРАН
- ПРУЖНА КАНАЛЕТА
- СТАНИЧНА КАНАЛЕТА

03		
02		
01		
Број	Датум	Опис

Ревизиони блок:

САОБРАЋАЈНИ ИНСТИТУТ ЦИП, д.о.о.

Немањина 6; 11000 Београд; Србија
Тел: 011/3618-134; Факс: 011/3618-324; web site: www.sicip.co.rs

Организациона јединица:САОБРАЋАЈНИЦЕ

Одговорни пројектант за трасу пруге:
Александра Митић, дипл. грађ. инж.
лиценца број: 315 L487 12

Сарадници:

Инвеститор пројекта:
" ИНФРАСТРУКТУРА ЖЕЛЕЗНИЦЕ СРБИЈЕ " А.Д.
Немањина 6/IV, Београд

Наручилац пројекта:
Joint Venture of
China Railway International Corporation Ltd. (CRIC)
No.10 Fuxing Road,Haidian District,Beijing
P.R China, 100844
China Communication Construction Company Ltd. (CCCC)
No.85 Deshengmenwai Street,Xicheng District,Beijing
P.R China, 100088

Објекат:
ПРУГА БЕОГРАД - СУБОТИЦА - ДРЖАВНА ГРАНИЦА (КЕЛЕБИЈА)
ДЕОНИЦА ПРУГЕ НОВИ САД - СУБОТИЦА - ДРЖАВНА ГРАНИЦА (КЕЛЕБИЈА)

Део пројекта:
2/12.2 Кабловска траса за пружне ТК каблове
- деоница Руменка (искључиво) - Наумовићево (искључиво)

Унутрашња контрола:
Милан Јелкић, дипл.грађ.инж.

Главни пројектант:
др Љиљана Милић Марковић, дипл.грађ.инж.

Руководилац организационе јединице:
мр Новица Стевановић, дипл.грађ.инж.

Цртеж:
СИТУАЦИОНИ ПЛАН km 95+325.00-km 96+875.00

Размера: 1:1000

Фаза пројекта:	датум:	Цртеж бр.
ПГД	04.2021.	2020-250-САО-2/12.2.7.1.7

ЛЕГЕНДА:

- ГРАНИЦА ПППН ИНФРАСТРУКТУРНОГ КОРИДОРА ЖЕЛЕЗНИЧКЕ ПРУГЕ БЕОГРАД - СУБОТИЦА - ДРЖАВНА ГРАНИЦА (КЕЛЕБИЈА)
- ПОСТОЈЕЋА ГРАНИЦА ЖЕЛЕЗНИЧКОГ ЗЕМЉИШТА
- ОГРАДА ПРУГЕ
- ПРОЈЕКТОВАНА ДРЕНАЖА
- УЖА ЗАШТИТА ВОДОИЗВОРИШТА
- ПРОЈЕКТОВАНИ ОБЛОЖЕНИ КАНАЛ
- ПРОЈЕКТОВАНИ ЗЕМЉАНИ КАНАЛ
- КОЛОСЕЦИ МАГИСТРАЛНЕ ПРУГЕ
- ЛЕВИ ВЕЗНИ КОЛОСЕК
- ДЕСНИ ВЕЗНИ КОЛОСЕК
- ПОСТОЈЕЋА СКРЕТНИЦА
- НОВОПРОЈЕКТОВАНА СКРЕТНИЦА
- ЕЛАСТИЧНИ ГРУДОБРАН
- ЛИФТ
- ПРУЖНА КАНАЛЕТА
- СТАНИЧНА КАНАЛЕТА
- ГЕОДЕТСКИ СНИМАК ПОСТОЈЕЋЕГ СТАЊА - ТОПОГРАФИЈА
- КАТАСТАРСКИ ПЛАН - КАТАСТАРСКЕ ПАРЦЕЛЕ (1020/1, 1020/2)

Број	Датум	Опис
03		
02		
01		

Ревизиони блок:

САОБРАЋАЈНИ ИНСТИТУТ ЦИП, д.о.о.

SAOBRAĆAJNI INSTITUT CIP

Немањина 6; 11000 Београд; Србија
Тел: 011/3618-134; Факс: 011/3618-324; web site: www.sicip.co.rs

Организациона јединица:САОБРАЋАЈНИЦЕ

Одговорни пројектант:
Александра Митић, дипл. грађ. инж.
лиценца број: 315 L487 12

Сарадници:

Унутрашња контрола:
Милан Јелкић, дипл.грађ.инж.

Главни пројектант:
др Љиљана Милић Марковић, дипл.грађ.инж.

Руководилац организационе јединице:
мр Новица Стевановић, дипл.грађ.инж.

Инвеститор пројекта:
" ИНФРАСТРУКТУРА ЖЕЛЕЗНИЦЕ СРБИЈЕ " А.Д.
Немањина 6/IV, Београд

Наручилац пројекта:
Joint Venture of
China Railway International Corporation Ltd. (CRIC)
No.10 Fuxing Road,Haidian District,Beijing
P.R China, 100844
China Communication Construction Company Ltd. (CCCC)
No.85 Deshengmenwai Street,Xicheng District,Beijing
P.R China, 100088

Објекат:
ПРУГА БЕОГРАД - СУБОТИЦА - ДРЖАВНА ГРАНИЦА (КЕЛЕБИЈА)
ДЕОНИЦА ПРУГЕ НОВИ САД - СУБОТИЦА - ДРЖАВНА ГРАНИЦА (КЕЛЕБИЈА)

Део пројекта:
2/12.2 Кабловска траса за пружне ТК каблове
- деоница Руменка (искључиво) - Наумовићево (искључиво)

Цртеж:	Размера:
СИТУАЦИОНИ ПЛАН km 96+875.00 - km 97+750.00	1:1000

Фаза пројекта:	датум:	Цртеж бр.
ПГД	**04.2021.**	2020-250-CAO-2/12.2.7.1.8

ЛЕГЕНДА:

- ГРАНИЦА ПППН ИНФРАСТРУКТУРНОГ КОРИДОРА ЖЕЛЕЗНИЧКЕ ПРУГЕ БЕОГРАД - СУБОТИЦА - ДРЖАВНА ГРАНИЦА (КЕЛЕБИЈА)
- ПОСТОЈЕЋА ГРАНИЦА ЖЕЛЕЗНИЧКОГ ЗЕМЉИШТА
- ОГРАДА ПРУГЕ
- ПРОЈЕКТОВАНА ДРЕНАЖА
- УЖА ЗАШТИТА ВОДОИЗВОРИШТА
- ПРОЈЕКТОВАНИ ОБЛОЖЕНИ КАНАЛ
- ПРОЈЕКТОВАНИ ЗЕМЉАНИ КАНАЛ
- КОЛОСЕЦИ МАГИСТРАЛНЕ ПРУГЕ
- ЛЕВИ ВЕЗНИ КОЛОСЕК
- ДЕСНИ ВЕЗНИ КОЛОСЕК
- ПОСТОЈЕЋА СКРЕТНИЦА
- НОВОПРОЈЕКТОВАНА СКРЕТНИЦА
- ЕЛАСТИЧНИ ГРУДОБРАН
- ЛИФТ
- ГЕОДЕТСКИ СНИМАК ПОСТОЈЕЋЕГ СТАЊА - ТОПОГРАФИЈА
- КАТАСТАРСКИ ПЛАН - КАТАСТАРСКЕ ПАРЦЕЛЕ
- ПРУЖНА КАНАЛЕТА
- СТАНИЧНА КАНАЛЕТА

Број	Датум	Опис
03		
02		
01		

Ревизиони блок:

САОБРАЋАЈНИ ИНСТИТУТ ЦИП, д.о.о.

Немањина 6; 11000 Београд; Србија
Тел: 011/3618-134; Факс: 011/3618-324; web site: www.sicip.co.rs

Организациона јединица:САОБРАЋАЈНИЦЕ

Одговорни пројектант:
Александра Митић, дипл. грађ. инж.
лиценца број: 315 L487 12

Сарадници:

Унутрашња контрола:
Милан Јелкић, дипл.грађ.инж.

Главни пројектант:
др Љиљана Милић Марковић, дипл.грађ.инж.

Руководилац организационе јединице:
мр Новица Стевановић, дипл.грађ.инж.

Инвеститор пројекта:
" ИНФРАСТРУКТУРА ЖЕЛЕЗНИЦЕ СРБИЈЕ " А.Д.
Немањина 6/IV, Београд

Наручилац пројекта:
Joint Venture of
China Railway International Corporation Ltd. (CRIC)
No.10 Fuxing Road,Haidian District,Beijing
P.R China, 100844

China Communication Construction Company Ltd. (CCCC)
No.85 Deshengmenwai Street,Xicheng District,Beijing
P.R China, 100088

Објекат:
ПРУГА БЕОГРАД - СУБОТИЦА - ДРЖАВНА ГРАНИЦА (КЕЛЕБИЈА)
ДЕОНИЦА ПРУГЕ НОВИ САД - СУБОТИЦА - ДРЖАВНА ГРАНИЦА (КЕЛЕБИЈА)

Део пројекта:
2/12.2 Кабловска траса за пружне ТК каблове
- деоница Руменка (искључиво) - Наумовићево (искључиво)

Цртеж:
СИТУАЦИОНИ ПЛАНkm 97+750.00 - km 99+675.00

Размера: 1:1000

Фаза пројекта:	датум:	Цртеж бр.
ПГД	**04.2021.**	2020-250-САО-2/12.2.7.1.9

ЛЕГЕНДА:

- ГРАНИЦА ППППН ИНФРАСТРУКТУРНОГ КОРИДОРА ЖЕЛЕЗНИЧКЕ ПРУГЕ БЕОГРАД - СУБОТИЦА - ДРЖАВНА ГРАНИЦА (КЕЛЕБИЈА)
- ПОСТОЈЕЋА ГРАНИЦА ЖЕЛЕЗНИЧКОГ ЗЕМЉИШТА
- ОГРАДА ПРУГЕ
- ПРОЈЕКТОВАНА ДРЕНАЖА
- УЖА ЗАШТИТА ВОДОИЗВОРИШТА
- ПРОЈЕКТОВАНИ ОБЛОЖЕНИ КАНАЛ
- ПРОЈЕКТОВАНИ ЗЕМЉАНИ КАНАЛ
- КОЛОСЕЦИ МАГИСТРАЛНЕ ПРУГЕ
- ЛЕВИ ВЕЗНИ КОЛОСЕК
- ДЕСНИ ВЕЗНИ КОЛОСЕК
- ПОСТОЈЕЋА СКРЕТНИЦА
- НОВОПРОЈЕКТОВАНА СКРЕТНИЦА
- ЕЛАСТИЧНИ ГРУДОБРАН
- ЛИФТ
- ГЕОДЕТСКИ СНИМАК ПОСТОЈЕЋЕГ СТАЊА - ТОПОГРАФИЈА
- КАТАСТАРСКИ ПЛАН - КАТАСТАРСКЕ ПАРЦЕЛЕ (1020/1, 1020/2)
- ПРУЖНА КАНАЛЕТА
- СТАНИЧНА КАНАЛЕТА

Број	Датум	Опис
03		
02		
01		

Ревизиони блок:

САОБРАЋАЈНИ ИНСТИТУТ ЦИП, д.о.о.
Немањина 6; 11000 Београд; Србија
Тел: 011/3618-134; Факс: 011/3618-324; web site: www.sicip.co.rs

Организациона јединица:САОБРАЋАЈНИЦЕ

Одговорни пројектант:
Александра Митић, дипл. грађ. инж.
лиценца број: 315 L487 12

Сарадници:

Унутрашња контрола:
Милан Јелкић, дипл.грађ.инж.

Главни пројектант:
др Љиљана Милић Марковић, дипл.грађ.инж.

Руководилац организационе јединице:
мр Новица Стевановић, дипл.грађ.инж.

Инвеститор пројекта:
" ИНФРАСТРУКТУРА ЖЕЛЕЗНИЦЕ СРБИЈЕ " А.Д.
Немањина 6/IV, Београд

Наручилац пројекта:
Joint Venture of
China Railway International Corporation Ltd. (CRIC)
No.10 Fuxing Road,Haidian District,Beijing
P.R China, 100844
China Communication Construction Company Ltd. (CCCC)
No.85 Deshengmenwai Street,Xicheng District,Beijing
P.R China, 100088

Објекат:
ПРУГА БЕОГРАД - СУБОТИЦА - ДРЖАВНА ГРАНИЦА (КЕЛЕБИЈА)
ДЕОНИЦА ПРУГЕ НОВИ САД - СУБОТИЦА - ДРЖАВНА ГРАНИЦА (КЕЛЕБИЈА)

Део пројекта:
2/12.2 Кабловска траса за пружне ТК каблове
- деоница Руменка (искључиво) - Наумовићево (искључиво)

Цртеж:
СИТУАЦИОНИ ПЛАН km 99+675.00 - km 101+575.00

Размера: 1:1000

Фаза пројекта:	датум:	Цртеж бр.
ПГД	04.2021.	2020-250-CAO-2/12.2.7.1.10

ЛЕГЕНДА:

- ГРАНИЦА ПППН ИНФРАСТРУКТУРНОГ КОРИДОРА ЖЕЛЕЗНИЧКЕ ПРУГЕ БЕОГРАД - СУБОТИЦА - ДРЖАВНА ГРАНИЦА (КЕЛЕБИЈА)
- ПОСТОЈЕЋА ГРАНИЦА ЖЕЛЕЗНИЧКОГ ЗЕМЉИШТА
- ОГРАДА ПРУГЕ
- ПРОЈЕКТОВАНА ДРЕНАЖА
- УЖА ЗАШТИТА ВОДОИЗВОРИШТА
- ПРОЈЕКТОВАНИ ОБЛОЖЕНИ КАНАЛ
- ПРОЈЕКТОВАНИ ЗЕМЉАНИ КАНАЛ
- КОЛОСЕЦИ МАГИСТРАЛНЕ ПРУГЕ
- ЛЕВИ ВЕЗНИ КОЛОСЕК
- ДЕСНИ ВЕЗНИ КОЛОСЕК
- ПОСТОЈЕЋА СКРЕТНИЦА
- НОВОПРОЈЕКТОВАНА СКРЕТНИЦА
- ЕЛАСТИЧНИ ГРУДОБРАН
- ЛИФТ
- ГЕОДЕТСКИ СНИМАК ПОСТОЈЕЋЕГ СТАЊА - ТОПОГРАФИЈА
- КАТАСТАРСКИ ПЛАН - КАТАСТАРСКЕ ПАРЦЕЛЕ
- ПРУЖНА КАНАЛЕТА
- СТАНИЧНА КАНАЛЕТА

Број	Датум	Опис
03		
02		
01		

Ревизиони блок:

САОБРАЋАЈНИ ИНСТИТУТ ЦИП, д.о.о.

Немањина 6; 11000 Београд; Србија
Тел: 011/3618-134; Факс: 011/3618-324; web site: www.sicip.co.rs

Организациона јединица:САОБРАЋАЈНИЦЕ

Одговорни пројектант:
Александра Митић, дипл. грађ. инж.
лиценца број: 315 L487 12

Сарадници:

Унутрашња контрола:
Милан Јелкић, дипл.грађ.инж.

Главни пројектант:
др Љиљана Милић Марковић, дипл.грађ.инж.

Руководилац организационе јединице:
мр Новица Стевановић, дипл.грађ.инж.

Инвеститор пројекта:
" ИНФРАСТРУКТУРА ЖЕЛЕЗНИЦЕ СРБИЈЕ " А.Д.
Немањина 6/IV, Београд

Наручилац пројекта:
Joint Venture of
China Railway International Corporation Ltd. (CRIC)
No.10 Fuxing Road,Haidian District,Beijing
P.R China, 100844
China Communication Construction Company Ltd. (CCCC)
No.85 Deshengmenwai Street,Xicheng District,Beijing
P.R China, 100088

Објекат:
ПРУГА БЕОГРАД - СУБОТИЦА - ДРЖАВНА ГРАНИЦА (КЕЛЕБИЈА)
ДЕОНИЦА ПРУГЕ НОВИ САД - СУБОТИЦА - ДРЖАВНА ГРАНИЦА (КЕЛЕБИЈА)

Део пројекта:
2/12.2 Кабловска траса за пружне ТК каблове
- деоница Руменка (искључиво) - Наумовићево (искључиво)

Цртеж:
СИТУАЦИОНИ ПЛАН km101+575.00-km102+175.00

Размера: 1:1000

Фаза пројекта	датум	Цртеж бр.
ПГД	04.2021.	2020-250-САО-2/12.2.7.1.11

ЛЕГЕНДА:

- ГРАНИЦА ППППН ИНФРАСТРУКТУРНОГ КОРИДОРА ЖЕЛЕЗНИЧКЕ ПРУГЕ БЕОГРАД - СУБОТИЦА - ДРЖАВНА ГРАНИЦА (КЕЛЕБИЈА)
- ПОСТОЈЕЋА ГРАНИЦА ЖЕЛЕЗНИЧКОГ ЗЕМЉИШТА
- ОГРАДА ПРУГЕ
- ПРОЈЕКТОВАНА ДРЕНАЖА
- УЖА ЗАШТИТА ВОДОИЗВОРИШТА
- ПРОЈЕКТОВАНИ ОБЛОЖЕНИ КАНАЛ
- ПРОЈЕКТОВАНИ ЗЕМЉАНИ КАНАЛ
- КОЛОСЕЦИ МАГИСТРАЛНЕ ПРУГЕ
- ЛЕВИ ВЕЗНИ КОЛОСЕК
- ДЕСНИ ВЕЗНИ КОЛОСЕК
- ПОСТОЈЕЋА СКРЕТНИЦА
- НОВОПРОЈЕКТОВАНА СКРЕТНИЦА
- ЕЛАСТИЧНИ ГРУДОБРАН
- ЛИФТ
- ГЕОДЕТСКИ СНИМАК ПОСТОЈЕЋЕГ СТАЊА - ТОПОГРАФИЈА
- КАТАСТАРСКИ ПЛАН - КАТАСТАРСКЕ ПАРЦЕЛЕ (1020/1, 1020/2)
- ПРУЖНА КАНАЛЕТА
- СТАНИЧНА КАНАЛЕТА

Број	Датум	Опис
03		
02		
01		

Ревизиони блок:

САОБРАЋАЈНИ ИНСТИТУТ ЦИП, д.о.о.

Немањина 6; 11000 Београд; Србија
Тел: 011/3618-134; Факс: 011/3618-324; web site: www.sicip.co.rs

Организациона јединица:САОБРАЋАЈНИЦЕ

Одговорни пројектант:
Александра Митић, дипл. грађ. инж.
лиценца број: 315 L487 12

Сарадници:

Унутрашња контрола:
Милан Јелкић, дипл.грађ.инж.

Главни пројектант:
др Љиљана Милић Марковић, дипл.грађ.инж.

Руководилац организационе јединице:
мр Новица Стевановић, дипл.грађ.инж.

Инвеститор пројекта:
" ИНФРАСТРУКТУРА ЖЕЛЕЗНИЦЕ СРБИЈЕ " А.Д.
Немањина 6/IV, Београд

Наручилац пројекта:
Joint Venture of
China Railway International Corporation Ltd. (CRIC)
No.10 Fuxing Road,Haidian District,Beijing
P.R China, 100844

China Communication Construction Company Ltd. (CCCC)
No.85 Deshengmenwai Street,Xicheng District,Beijing
P.R China, 100088

Објекат:
ПРУГА БЕОГРАД - СУБОТИЦА - ДРЖАВНА ГРАНИЦА (КЕЛЕБИЈА)
ДЕОНИЦА ПРУГЕ НОВИ САД - СУБОТИЦА - ДРЖАВНА ГРАНИЦА (КЕЛЕБИЈА)

Део пројекта:
2/12.2 Кабловска траса за пружне ТК каблове
- деоница Руменка (искључиво) - Наумовићево (искључиво)

Цртеж:	Размера:
СИТУАЦИОНИ ПЛАН km 102+175.00-km 103+375.00	1:1000

Фаза пројекта:	датум:	Цртеж бр.
ПГД	**04.2021.**	2020-250-CAO-2/12.2.7.1.12

Број	Датум	Опис
02		
01		

Ревизиони блок:

САОБРАЋАЈНИ ИНСТИТУТ ЦИП, д.о.о.

Немањина 6; 11000 Београд; Србија
Тел: 011/3618-134; Факс: 011/3618-324; web site: www.sicip.co.rs

Организациона јединица:САОБРАЋАЈНИЦЕ

Одговорни пројектант:
Александра Митић, дипл. грађ. инж.
лиценца број: 315 L487 12

Сарадници:

Унутрашња контрола:
Милан Јелкић, дипл.грађ.инж.

Главни пројектант:
др Љиљана Милић Марковић, дипл.грађ.инж.

Руководилац организационе јединице:
мр Новица Стевановић, дипл.грађ.инж.

Инвеститор пројекта:
" ИНФРАСТРУКТУРА ЖЕЛЕЗНИЦЕ СРБИЈЕ " А.Д.
Немањина 6/IV, Београд

Наручилац пројекта:
Joint Venture of
China Railway International Corporation Ltd. (CRIC)
No.10 Fuxing Road,Haidian District,Beijing
P.R China, 100844
China Communication Construction Company Ltd. (CCCC)
No.85 Deshengmenwai Street,Xicheng District,Beijing
P.R China, 100088

Објекат:
ПРУГА БЕОГРАД - СУБОТИЦА - ДРЖАВНА ГРАНИЦА (КЕЛЕБИЈА)
ДЕОНИЦА ПРУГЕ НОВИ САД - СУБОТИЦА - ДРЖАВНА ГРАНИЦА (КЕЛЕБИЈА)

Део пројекта:
2/12.2 Кабловска траса за пружне ТК каблове
- деоница Руменка (искључиво) - Наумовићево (искључиво)

Цртеж:
СИТУАЦИОНИ ПЛАН km103+375.00-km106+350.00

Размера: 1:1000

Фаза пројекта:	датум:	Цртеж бр.
ПГД	**04.2021.**	2020-250-САО-2/12.2.7.1.13

Ревизиони блок:

Број	Датум	Опис
01		

САОБРАЋАЈНИ ИНСТИТУТ ЦИП, д.о.о.

Немањина 6; 11000 Београд; Србија
Тел: 011/3618-134; Факс: 011/3618-324; web site: www.sicip.co.rs

Организациона јединица: САОБРАЋАЈНИЦЕ

Одговорни пројектант:
Александра Митић, дипл. грађ. инж.
лиценца број: 315 L487 12

Сарадници:

Унутрашња контрола:
Милан Јелкић, дипл.грађ.инж.

Главни пројектант:
др Љиљана Милић Марковић, дипл.грађ.инж.

Руководилац организационе јединице:
мр Новица Стевановић, дипл.грађ.инж.

Инвеститор пројекта:
" ИНФРАСТРУКТУРА ЖЕЛЕЗНИЦЕ СРБИЈЕ " А.Д.
Немањина 6/IV, Београд

Наручилац пројекта:
Joint Venture of
China Railway International Corporation Ltd. (CRIC)
No.10 Fuxing Road, Haidian District, Beijing
P.R China, 100844

China Communication Construction Company Ltd. (CCCC)
No.85 Deshengmenwai Street, Xicheng District, Beijing
P.R China, 100088

Објекат:
ПРУГА БЕОГРАД - СУБОТИЦА - ДРЖАВНА ГРАНИЦА (КЕЛЕБИЈА)
ДЕОНИЦА ПРУГЕ НОВИ САД - СУБОТИЦА - ДРЖАВНА ГРАНИЦА (КЕЛЕБИЈА)

Део пројекта:
2/12.2 Кабловска траса за пружне ТК каблове
- деоница Руменка (искључиво) - Наумовићево (искључиво)

Цртеж:
СИТУАЦИОНИ ПЛАН km106+350.00-km 109+325.00

Размера: 1:1000

Фаза пројекта:	датум:	Цртеж бр.
ПГД	04.2021.	2020-250-САО-2/12.2.7.1.14

ЛЕГЕНДА:

- ГРАНИЦА ППППН ИНФРАСТРУКТУРНОГ КОРИДОРА ЖЕЛЕЗНИЧКЕ ПРУГЕ БЕОГРАД - СУБОТИЦА - ДРЖАВНА ГРАНИЦА (КЕЛЕБИЈА)
- ПОСТОЈЕЋА ГРАНИЦА ЖЕЛЕЗНИЧКОГ ЗЕМЉИШТА
- ОГРАДА ПРУГЕ
- ПРОЈЕКТОВАНА ДРЕНАЖА
- УЖА ЗАШТИТА ВОДОИЗВОРИШТА
- ПРОЈЕКТОВАНИ ОБЛОЖЕНИ КАНАЛ
- ПРОЈЕКТОВАНИ ЗЕМЉАНИ КАНАЛ
- КОЛОСЕЦИ МАГИСТРАЛНЕ ПРУГЕ
- ЛЕВИ ВЕЗНИ КОЛОСЕК
- ДЕСНИ ВЕЗНИ КОЛОСЕК
- ПОСТОЈЕЋА СКРЕТНИЦА
- НОВОПРОЈЕКТОВАНА СКРЕТНИЦА
- ЕЛАСТИЧНИ ГРУДОБРАН
- ЛИФТ
- ГЕОДЕТСКИ СНИМАК ПОСТОЈЕЋЕГ СТАЊА - ТОПОГРАФИЈА
- КАТАСТАРСКИ ПЛАН - КАТАСТАРСКЕ ПАРЦЕЛЕ (1020/1, 1020/2)
- ПРУЖНА КАНАЛЕТА
- СТАНИЧНА КАНАЛЕТА

Број	Датум	Опис
03		
02		
01		

Ревизиони блок:

САОБРАЋАЈНИ ИНСТИТУТ ЦИП, д.о.о.

Немањина 6; 11000 Београд; Србија
Тел: 011/3618-134; Факс: 011/3618-324; web site: www.sicip.co.rs

Организациона јединица:САОБРАЋАЈНИЦЕ

Одговорни пројектант:
Александра Митић, дипл. грађ. инж.
лиценца број: 315 L487 12

Сарадници:

Инвеститор пројекта: " ИНФРАСТРУКТУРА ЖЕЛЕЗНИЦЕ СРБИЈЕ " А.Д.
Немањина 6/IV, Београд

Наручилац пројекта: Joint Venture of
China Railway International Corporation Ltd. (CRIC)
No.10 Fuxing Road,Haidian District,Beijing
P.R China, 100844
China Communication Construction Company Ltd. (CCCC)
No.85 Deshengmenwai Street,Xicheng District,Beijing
P.R China, 100088

Објекат:
ПРУГА БЕОГРАД - СУБОТИЦА - ДРЖАВНА ГРАНИЦА (КЕЛЕБИЈА)
ДЕОНИЦА ПРУГЕ НОВИ САД - СУБОТИЦА - ДРЖАВНА ГРАНИЦА (КЕЛЕБИЈА)

Део пројекта:
2/12.2 Кабловска траса за пружне ТК каблове
- деоница Руменка (искључиво) - Наумовићево (искључиво)

Унутрашња контрола:
Милан Јелкић, дипл.грађ.инж.

Главни пројектант:
др Љиљана Милић Марковић, дипл.грађ.инж.

Руководилац организационе јединице:
мр Новица Стевановић, дипл.грађ.инж.

Цртеж: **СИТУАЦИОНИ ПЛАН km 109+325.00 - km 111+150.00**

Размера: 1:1000

Фаза пројекта:	датум:	Цртеж бр.
ПГД	04.2021.	2020-250-CAO-2/12.2.7.1.15

ЛЕГЕНДА:

- ГРАНИЦА ППППН ИНФРАСТРУКТУРНОГ КОРИДОРА ЖЕЛЕЗНИЧКЕ ПРУГЕ БЕОГРАД - СУБОТИЦА - ДРЖАВНА ГРАНИЦА (КЕЛЕБИЈА)
- ПОСТОЈЕЋА ГРАНИЦА ЖЕЛЕЗНИЧКОГ ЗЕМЉИШТА
- ОГРАДА ПРУГЕ
- ПРОЈЕКТОВАНА ДРЕНАЖА
- УЖА ЗАШТИТА ВОДОИЗВОРИШТА
- ПРОЈЕКТОВАНИ ОБЛОЖЕНИ КАНАЛ
- ПРОЈЕКТОВАНИ ЗЕМЉАНИ КАНАЛ
- КОЛОСЕЦИ МАГИСТРАЛНЕ ПРУГЕ
- ЛЕВИ ВЕЗНИ КОЛОСЕК
- ДЕСНИ ВЕЗНИ КОЛОСЕК
- ПОСТОЈЕЋА СКРЕТНИЦА
- НОВОПРОЈЕКТОВАНА СКРЕТНИЦА
- ЕЛАСТИЧНИ ГРУДОБРАН
- ЛИФТ
- ГЕОДЕТСКИ СНИМАК ПОСТОЈЕЋЕГ СТАЊА - ТОПОГРАФИЈА
- КАТАСТАРСКИ ПЛАН - КАТАСТАРСКЕ ПАРЦЕЛЕ
- ПРУЖНА КАНАЛЕТА
- СТАНИЧНА КАНАЛЕТА

Број	Датум	Опис
03		
02		
01		

Ревизиони блок:

САОБРАЋАЈНИ ИНСТИТУТ ЦИП, д.о.о.

Немањина 6; 11000 Београд; Србија
Тел: 011/3618-134; Факс: 011/3618-324; web site: www.sicip.co.rs

Организациона јединица:САОБРАЋАЈНИЦЕ

Одговорни пројектант:
Александра Митић, дипл. грађ. инж.
лиценца број: 315 L487 12

Сарадници:

Инвеститор пројекта:
" ИНФРАСТРУКТУРА ЖЕЛЕЗНИЦЕ СРБИЈЕ " А.Д.
Немањина 6/IV, Београд

Наручилац пројекта:
Joint Venture of
China Railway International Corporation Ltd. (CRIC)
No.10 Fuxing Road,Haidian District,Beijing
P.R China, 100844
China Communication Construction Company Ltd. (CCCC)
No.85 Deshengmenwai Street,Xicheng District,Beijing
P.R China, 100088

Објекат:
ПРУГА БЕОГРАД - СУБОТИЦА - ДРЖАВНА ГРАНИЦА (КЕЛЕБИЈА)
ДЕОНИЦА ПРУГЕ НОВИ САД - СУБОТИЦА - ДРЖАВНА ГРАНИЦА (КЕЛЕБИЈА)

Део пројекта:
2/12.2 Кабловска траса за пружне ТК каблове
- деоница Руменка (искључиво) - Наумовићево (искључиво)

Унутрашња контрола:
Милан Јелкић, дипл.грађ.инж.

Главни пројектант:
др Љиљана Милић Марковић, дипл.грађ.инж.

Руководилац организационе јединице:
мр Новица Стевановић, дипл.грађ.инж.

Цртеж:
СИТУАЦИОНИ ПЛАН km 111+150.00 - km 112+975.00

Размера: 1:1000

Фаза пројекта:	датум:	Цртеж бр.
ПГД	**04.2021.**	2020-250-САО-2/12.2.7.1.16

ЛЕГЕНДА:

- ГРАНИЦА ПППН ИНФРАСТРУКТУРНОГ КОРИДОРА ЖЕЛЕЗНИЧКЕ ПРУГЕ БЕОГРАД - СУБОТИЦА - ДРЖАВНА ГРАНИЦА (КЕЛЕБИЈА)
- ПОСТОЈЕЋА ГРАНИЦА ЖЕЛЕЗНИЧКОГ ЗЕМЉИШТА
- ОГРАДА ПРУГЕ
- ПРОЈЕКТОВАНА ДРЕНАЖА
- УЖА ЗАШТИТА ВОДОИЗВОРИШТА
- ПРОЈЕКТОВАНИ ОБЛОЖЕНИ КАНАЛ
- ПРОЈЕКТОВАНИ ЗЕМЉАНИ КАНАЛ
- КОЛОСЕЦИ МАГИСТРАЛНЕ ПРУГЕ
- ЛЕВИ ВЕЗНИ КОЛОСЕК
- ДЕСНИ ВЕЗНИ КОЛОСЕК
- ПОСТОЈЕЋА СКРЕТНИЦА
- НОВОПРОЈЕКТОВАНА СКРЕТНИЦА
- ЕЛАСТИЧНИ ГРУДОБРАН
- ЛИФТ
- ГЕОДЕТСКИ СНИМАК ПОСТОЈЕЋЕГ СТАЊА - ТОПОГРАФИЈА
- КАТАСТАРСКИ ПЛАН - КАТАСТАРСКЕ ПАРЦЕЛЕ (1020/1, 1020/2)
- ПРУЖНА КАНАЛЕТА
- СТАНИЧНА КАНАЛЕТА

Број	Датум	Опис
03		
02		
01		

Ревизиони блок:

САОБРАЋАЈНИ ИНСТИТУТ ЦИП, д.о.о.

Немањина 6; 11000 Београд; Србија
Тел: 011/3618-134; Факс: 011/3618-324; web site: www.sicip.co.rs

Организациона јединица:САОБРАЋАЈНИЦЕ

Одговорни пројектант:
Александра Митић, дипл. грађ. инж.
лиценца број: 315 L487 12

Сарадници:

Унутрашња контрола:
Милан Јелкић, дипл.грађ.инж.

Главни пројектант:
др Љиљана Милић Марковић, дипл.грађ.инж.

Руководилац организационе јединице:
мр Новица Стевановић, дипл.грађ.инж.

Инвеститор пројекта:
" ИНФРАСТРУКТУРА ЖЕЛЕЗНИЦЕ СРБИЈЕ " А.Д.
Немањина 6/IV, Београд

Наручилац пројекта:
Joint Venture of
China Railway International Corporation Ltd. (CRIC)
No.10 Fuxing Road,Haidian District,Beijing
P.R China, 100844
China Communication Construction Company Ltd. (CCCC)
No.85 Deshengmenwai Street,Xicheng District,Beijing
P.R China, 100088

Објекат:
ПРУГА БЕОГРАД - СУБОТИЦА - ДРЖАВНА ГРАНИЦА (КЕЛЕБИЈА)
ДЕОНИЦА ПРУГЕ НОВИ САД - СУБОТИЦА - ДРЖАВНА ГРАНИЦА (КЕЛЕБИЈА)

Део пројекта:
2/12.2 Кабловска траса за пружне ТК каблове
- деоница Руменка (искључиво) - Наумовићево (искључиво)

Цртеж:
СИТУАЦИОНИ ПЛАН km 112+975.00 - km 114+225.00

Размера: 1:1000

Фаза пројекта:	датум:	Цртеж бр.
ПГД	04.2021.	2020-250-САО-2/12.2.7.1.17

ЛЕГЕНДА:

- ГРАНИЦА ПППDuring ИНФРАСТРУКТУРНОГ КОРИДОРА ЖЕЛЕЗНИЧКЕ ПРУГЕ БЕОГРАД - СУБОТИЦА - ДРЖАВНА ГРАНИЦА (КЕЛЕБИЈА)
- ПОСТОЈЕЋА ГРАНИЦА ЖЕЛЕЗНИЧКОГ ЗЕМЉИШТА
- ОГРАДА ПРУГЕ
- ПРОЈЕКТОВАНА ДРЕНАЖА
- УЖА ЗАШТИТА ВОДОИЗВОРИШТА
- ПРОЈЕКТОВАНИ ОБЛОЖЕНИ КАНАЛ
- ПРОЈЕКТОВАНИ ЗЕМЉАНИ КАНАЛ
- КОЛОСЕЦИ МАГИСТРАЛНЕ ПРУГЕ
- ЛЕВИ ВЕЗНИ КОЛОСЕК
- ДЕСНИ ВЕЗНИ КОЛОСЕК
- ПОСТОЈЕЋА СКРЕТНИЦА
- НОВОПРОЈЕКТОВАНА СКРЕТНИЦА
- ЕЛАСТИЧНИ ГРУДОБРАН
- ЛИФТ
- ГЕОДЕТСКИ СНИМАК ПОСТОЈЕЋЕГ СТАЊА - ТОПОГРАФИЈА
- КАТАСТАРСКИ ПЛАН - КАТАСТАРСКЕ ПАРЦЕЛЕ (1020/1, 1020/2)
- ПРУЖНА КАНАЛЕТА
- СТАНИЧНА КАНАЛЕТА

Број	Датум	Опис
03		
02		
01		

Ревизиони блок:

САОБРАЋАЈНИ ИНСТИТУТ ЦИП, д.о.о.

SAOBRAĆAJNI INSTITUT CIP

Немањина 6; 11000 Београд; Србија
Тел: 011/3618-134; Факс: 011/3618-324; web site: www.sicip.co.rs

Организациона јединица:САОБРАЋАЈНИЦЕ

Одговорни пројектант:
Александра Митић, дипл. грађ. инж.
лиценца број: 315 L487 12

Сарадници:

Унутрашња контрола:
Милан Јелкић, дипл.грађ.инж.

Главни пројектант:
др Љиљана Милић Марковић, дипл.грађ.инж.

Руководилац организационе јединице:
мр Новица Стевановић, дипл.грађ.инж.

Инвеститор пројекта:
" ИНФРАСТРУКТУРА ЖЕЛЕЗНИЦЕ СРБИЈЕ " А.Д.
Немањина 6/IV, Београд

Наручилац пројекта:
Joint Venture of
China Railway International Corporation Ltd. (CRIC)
No.10 Fuxing Road,Haidian District,Beijing
P.R China, 100844

China Communication Construction Company Ltd. (CCCC)
No.85 Deshengmenwai Street,Xicheng District,Beijing
P.R China, 100088

Објекат:
ПРУГА БЕОГРАД - СУБОТИЦА - ДРЖАВНА ГРАНИЦА (КЕЛЕБИЈА)
ДЕОНИЦА ПРУГЕ НОВИ САД - СУБОТИЦА - ДРЖАВНА ГРАНИЦА (КЕЛЕБИЈА)

Део пројекта:
2/12.2 Кабловска траса за пружне ТК каблове
- деоница Руменка (искључиво) - Наумовићево (искључиво)

Цртеж:
СИТУАЦИОНИ ПЛАН km 114+225.00 - km 115+700.00

Размера: 1:1000

Фаза пројекта:	датум:	Цртеж бр.
ПГД	**04.2021.**	2020-250-CAO-2/12.2.7.1.18

ЛЕГЕНДА:

- ГРАНИЦА ПППН ИНФРАСТРУКТУРНОГ КОРИДОРА ЖЕЛЕЗНИЧКЕ ПРУГЕ БЕОГРАД - СУБОТИЦА - ДРЖАВНА ГРАНИЦА (КЕЛЕБИЈА)
- ПОСТОЈЕЋА ГРАНИЦА ЖЕЛЕЗНИЧКОГ ЗЕМЉИШТА
- ОГРАДА ПРУГЕ
- ПРОЈЕКТОВАНА ДРЕНАЖА
- УЖА ЗАШТИТА ВОДОИЗВОРИШТА
- ПРОЈЕКТОВАНИ ОБЛОЖЕНИ КАНАЛ
- ПРОЈЕКТОВАНИ ЗЕМЉАНИ КАНАЛ
- КОЛОСЕЦИ МАГИСТРАЛНЕ ПРУГЕ
- ЛЕВИ ВЕЗНИ КОЛОСЕК
- ДЕСНИ ВЕЗНИ КОЛОСЕК
- ПОСТОЈЕЋА СКРЕТНИЦА
- НОВОПРОЈЕКТОВАНА СКРЕТНИЦА
- ЕЛАСТИЧНИ ГРУДОБРАН
- ЛИФТ
- ГЕОДЕТСКИ СНИМАК ПОСТОЈЕЋЕГ СТАЊА - ТОПОГРАФИЈА
- КАТАСТАРСКИ ПЛАН - КАТАСТАРСКЕ ПАРЦЕЛЕ (1020/1, 1020/2)
- ПРУЖНА КАНАЛЕТА
- СТАНИЧНА КАНАЛЕТА

Број	Датум	Опис
03		
02		
01		

Ревизиони блок:

САОБРАЋАЈНИ ИНСТИТУТ ЦИП, д.о.о.

Немањина 6; 11000 Београд; Србија
Тел: 011/3618-134; Факс: 011/3618-324; web site: www.sicip.co.rs

Организациона јединица:САОБРАЋАЈНИЦЕ

Одговорни пројектант:
Александра Митић, дипл. грађ. инж.
лиценца број: 315 L487 12

Сарадници:

Унутрашња контрола:
Милан Јелкић, дипл.грађ.инж.

Главни пројектант:
др Љиљана Милић Марковић, дипл.грађ.инж.

Руководилац организационе јединице:
мр Новица Стевановић, дипл.грађ.инж.

Инвеститор пројекта:
" ИНФРАСТРУКТУРА ЖЕЛЕЗНИЦЕ СРБИЈЕ " А.Д.
Немањина 6/IV, Београд

Наручилац пројекта:
Joint Venture of
China Railway International Corporation Ltd. (CRIC)
No.10 Fuxing Road,Haidian District,Beijing
P.R China, 100844
China Communication Construction Company Ltd. (CCCC)
No.85 Deshengmenwai Street,Xicheng District,Beijing
P.R China, 100088

Објекат:
ПРУГА БЕОГРАД - СУБОТИЦА - ДРЖАВНА ГРАНИЦА (КЕЛЕБИЈА)
ДЕОНИЦА ПРУГЕ НОВИ САД - СУБОТИЦА - ДРЖАВНА ГРАНИЦА (КЕЛЕБИЈА)

Део пројекта:
2/12.2 Кабловска траса за пружне ТК каблове
- деоница Руменка (искључиво) - Наумовићево (искључиво)

Цртеж:	Размера:
СИТУАЦИОНИ ПЛАН km 115+700.00 - km 117+150.00	1:1000

Фаза пројекта:	датум:	Цртеж бр.
ПГД	**04.2021.**	2020-250-CAO-2/12.2.7.1.19

ЛЕГЕНДА:

- ГРАНИЦА ППППН ИНФРАСТРУКТУРНОГ КОРИДОРА ЖЕЛЕЗНИЧКЕ ПРУГЕ БЕОГРАД - СУБОТИЦА - ДРЖАВНА ГРАНИЦА (КЕЛЕБИЈА)
- ПОСТОЈЕЋА ГРАНИЦА ЖЕЛЕЗНИЧКОГ ЗЕМЉИШТА
- ОГРАДА ПРУГЕ
- ПРОЈЕКТОВАНА ДРЕНАЖА
- УЖА ЗАШТИТА ВОДОИЗВОРИШТА
- ПРОЈЕКТОВАНИ ОБЛОЖЕНИ КАНАЛ
- ПРОЈЕКТОВАНИ ЗЕМЉАНИ КАНАЛ
- КОЛОСЕЦИ МАГИСТРАЛНЕ ПРУГЕ
- ЛЕВИ ВЕЗНИ КОЛОСЕК
- ДЕСНИ ВЕЗНИ КОЛОСЕК
- ПОСТОЈЕЋА СКРЕТНИЦА
- НОВОПРОЈЕКТОВАНА СКРЕТНИЦА
- ЕЛАСТИЧНИ ГРУДОБРАН
- ЛИФТ
- ГЕОДЕТСКИ СНИМАК ПОСТОЈЕЋЕГ СТАЊА - ТОПОГРАФИЈА
- КАТАСТАРСКИ ПЛАН - КАТАСТАРСКЕ ПАРЦЕЛЕ (1020/1, 1020/2)
- ПРУЖНА КАНАЛЕТА
- СТАНИЧНА КАНАЛЕТА

Број	Датум	Опис
03		
02		
01		

Ревизиони блок:

САОБРАЋАЈНИ ИНСТИТУТ ЦИП, д.о.о.

Немањина 6; 11000 Београд; Србија
Тел: 011/3618-134; Факс: 011/3618-324; web site: www.sicip.co.rs

Организациона јединица:САОБРАЋАЈНИЦЕ

Одговорни пројектант:
Александра Митић, дипл. грађ. инж.
лиценца број: 315 L487 12

Сарадници:

Унутрашња контрола:
Милан Јелкић, дипл.грађ.инж.

Главни пројектант:
др Љиљана Милић Марковић, дипл.грађ.инж.

Руководилац организационе јединице:
мр Новица Стевановић, дипл.грађ.инж.

Инвеститор пројекта:
" ИНФРАСТРУКТУРА ЖЕЛЕЗНИЦЕ СРБИЈЕ " А.Д.
Немањина 6/IV, Београд

Наручилац пројекта:
Joint Venture of
China Railway International Corporation Ltd. (CRIC)
No.10 Fuxing Road,Haidian District,Beijing
P.R China, 100844
China Communication Construction Company Ltd. (CCCC)
No.85 Deshengmenwai Street,Xicheng District,Beijing
P.R China, 100088

Објекат:
ПРУГА БЕОГРАД - СУБОТИЦА - ДРЖАВНА ГРАНИЦА (КЕЛЕБИЈА)
ДЕОНИЦА ПРУГЕ НОВИ САД - СУБОТИЦА - ДРЖАВНА ГРАНИЦА (КЕЛЕБИЈА)

Део пројекта:
2/12.2 Кабловска траса за пружне ТК каблове
- деоница Руменка (искључиво) - Наумовићево (искључиво)

Цртеж:	Размера:
СИТУАЦИОНИ ПЛАН km 117+150.00 - km 118+600.00	1:1000

Фаза пројекта:	датум:	Цртеж бр.
ПГД	**04.2021.**	2020-250-CAO-2/12.2.7.1.20

ЛЕГЕНДА:

- ГРАНИЦА ППППН ИНФРАСТРУКТУРНОГ КОРИДОРА ЖЕЛЕЗНИЧКЕ ПРУГЕ БЕОГРАД - СУБОТИЦА - ДРЖАВНА ГРАНИЦА (КЕЛЕБИЈА)
- ПОСТОЈЕЋА ГРАНИЦА ЖЕЛЕЗНИЧКОГ ЗЕМЉИШТА
- ОГРАДА ПРУГЕ
- ПРОЈЕКТОВАНА ДРЕНАЖА
- УЖА ЗАШТИТА ВОДОИЗВОРИШТА
- ПРОЈЕКТОВАНИ ОБЛОЖЕНИ КАНАЛ
- ПРОЈЕКТОВАНИ ЗЕМЉАНИ КАНАЛ
- КОЛОСЕЦИ МАГИСТРАЛНЕ ПРУГЕ
- ЛЕВИ ВЕЗНИ КОЛОСЕК
- ДЕСНИ ВЕЗНИ КОЛОСЕК
- ПОСТОЈЕЋА СКРЕТНИЦА
- НОВОПРОЈЕКТОВАНА СКРЕТНИЦА
- ЕЛАСТИЧНИ ГРУДОБРАН
- ЛИФТ
- ГЕОДЕТСКИ СНИМАК ПОСТОЈЕЋЕГ СТАЊА - ТОПОГРАФИЈА
- КАТАСТАРСКИ ПЛАН - КАТАСТАРСКЕ ПАРЦЕЛЕ (1020/1, 1020/2)
- ПРУЖНА КАНАЛЕТА
- СТАНИЧНА КАНАЛЕТА

Број	Датум	Опис
03		
02		
01		

Ревизиони блок:

САОБРАЋАЈНИ ИНСТИТУТ ЦИП, д.о.о.

Немањина 6; 11000 Београд; Србија
Тел: 011/3618-134; Факс: 011/3618-324; web site: www.sicip.co.rs

Организациона јединица: САОБРАЋАЈНИЦЕ

Одговорни пројектант:
Александра Митић, дипл. грађ. инж.
лиценца број: 315 L487 12

Сарадници:

Унутрашња контрола:
Милан Јелкић, дипл.грађ.инж.

Главни пројектант:
др Љиљана Милић Марковић, дипл.грађ.инж.

Руководилац организационе јединице:
мр Новица Стевановић, дипл.грађ.инж.

Инвеститор пројекта:
" ИНФРАСТРУКТУРА ЖЕЛЕЗНИЦЕ СРБИЈЕ " А.Д.
Немањина 6/IV, Београд

Наручилац пројекта:
Joint Venture of
China Railway International Corporation Ltd. (CRIC)
No.10 Fuxing Road,Haidian District,Beijing
P.R China, 100844

China Communication Construction Company Ltd. (CCCC)
No.85 Deshengmenwai Street,Xicheng District,Beijing
P.R China, 100088

Објекат:
ПРУГА БЕОГРАД - СУБОТИЦА - ДРЖАВНА ГРАНИЦА (КЕЛЕБИЈА)
ДЕОНИЦА ПРУГЕ НОВИ САД - СУБОТИЦА - ДРЖАВНА ГРАНИЦА (КЕЛЕБИЈА)

Део пројекта:
2/12.2 Кабловска траса за пружне ТК каблове
- деоница Руменка (искључиво) - Наумовићево (искључиво)

Цртеж:
СИТУАЦИОНИ ПЛАН km 118+600.00 - km 120+050.00

Размера: 1:1000

Фаза пројекта:	датум:	Цртеж бр.
ПГД	04.2021.	2020-250-CAO-2/12.2.7.1.21

ЛЕГЕНДА:

- ГРАНИЦА ПППН ИНФРАСТРУКТУРНОГ КОРИДОРА ЖЕЛЕЗНИЧКЕ ПРУГЕ БЕОГРАД - СУБОТИЦА - ДРЖАВНА ГРАНИЦА (КЕЛЕБИЈА)
- ПОСТОЈЕЋА ГРАНИЦА ЖЕЛЕЗНИЧКОГ ЗЕМЉИШТА
- ОГРАДА ПРУГЕ
- ПРОЈЕКТОВАНА ДРЕНАЖА
- УЖА ЗАШТИТА ВОДОИЗВОРИШТА
- ПРОЈЕКТОВАНИ ОБЛОЖЕНИ КАНАЛ
- ПРОЈЕКТОВАНИ ЗЕМЉАНИ КАНАЛ
- КОЛОСЕЦИ МАГИСТРАЛНЕ ПРУГЕ
- ЛЕВИ ВЕЗНИ КОЛОСЕК
- ДЕСНИ ВЕЗНИ КОЛОСЕК
- ПОСТОЈЕЋА СКРЕТНИЦА
- НОВОПРОЈЕКТОВАНА СКРЕТНИЦА
- ЕЛАСТИЧНИ ГРУДОБРАН
- ЛИФТ
- ГЕОДЕТСКИ СНИМАК ПОСТОЈЕЋЕГ СТАЊА - ТОПОГРАФИЈА
- КАТАСТАРСКИ ПЛАН - КАТАСТАРСКЕ ПАРЦЕЛЕ
- ПРУЖНА КАНАЛЕТА
- СТАНИЧНА КАНАЛЕТА

Број	Датум	Опис
03		
02		
01		

Ревизиони блок:

САОБРАЋАЈНИ ИНСТИТУТ ЦИП, д.о.о.

SAOBRAĆAJNI INSTITUT CIP
Немањина 6; 11000 Београд; Србија
Тел: 011/3618-134; Факс: 011/3618-324; web site: www.sicip.co.rs

Организациона јединица:САОБРАЋАЈНИЦЕ

Одговорни пројектант:
Александра Митић, дипл. грађ. инж.
лиценца број: 315 L487 12

Сарадници:

Унутрашња контрола:
Милан Јелкић, дипл.грађ.инж.

Главни пројектант:
др Љиљана Милић Марковић, дипл.грађ.инж.

Руководилац организационе јединице:
мр Новица Стевановић, дипл.грађ.инж.

Инвеститор пројекта:
" ИНФРАСТРУКТУРА ЖЕЛЕЗНИЦЕ СРБИЈЕ " А.Д.
Немањина 6/IV, Београд

Наручилац пројекта:
Joint Venture of
China Railway International Corporation Ltd. (CRIC)
No.10 Fuxing Road,Haidian District,Beijing
P.R China, 100844
China Communication Construction Company Ltd. (CCCC)
No.85 Deshengmenwai Street,Xicheng District,Beijing
P.R China, 100088

Објекат:
ПРУГА БЕОГРАД - СУБОТИЦА - ДРЖАВНА ГРАНИЦА (КЕЛЕБИЈА)
ДЕОНИЦА ПРУГЕ НОВИ САД - СУБОТИЦА - ДРЖАВНА ГРАНИЦА (КЕЛЕБИЈА)

Део пројекта:
2/12.2 Кабловска траса за пружне ТК каблове
- деоница Руменка (искључиво) - Наумовићево (искључиво)

Цртеж:
СИТУАЦИОНИ ПЛАН km 120+050.00 - km 121+500.00

Размера: 1:1000

Фаза пројекта:	датум:	Цртеж бр.
ПГД	04.2021.	2020-250-САО-2/12.2.7.1.22

ЛЕГЕНДА:

- ГРАНИЦА ППППН ИНФРАСТРУКТУРНОГ КОРИДОРА ЖЕЛЕЗНИЧКЕ ПРУГЕ БЕОГРАД - СУБОТИЦА - ДРЖАВНА ГРАНИЦА (КЕЛЕБИЈА)
- ПОСТОЈЕЋА ГРАНИЦА ЖЕЛЕЗНИЧКОГ ЗЕМЉИШТА
- ОГРАДА ПРУГЕ
- ПРОЈЕКТОВАНА ДРЕНАЖА
- УЖА ЗАШТИТА ВОДОИЗВОРИШТА
- ПРОЈЕКТОВАНИ ОБЛОЖЕНИ КАНАЛ
- ПРОЈЕКТОВАНИ ЗЕМЉАНИ КАНАЛ
- КОЛОСЕЦИ МАГИСТРАЛНЕ ПРУГЕ
- ЛЕВИ ВЕЗНИ КОЛОСЕК
- ДЕСНИ ВЕЗНИ КОЛОСЕК
- ПОСТОЈЕЋА СКРЕТНИЦА
- НОВОПРОЈЕКТОВАНА СКРЕТНИЦА
- ЕЛАСТИЧНИ ГРУДОБРАН
- ЛИФТ
- ГЕОДЕТСКИ СНИМАК ПОСТОЈЕЋЕГ СТАЊА - ТОПОГРАФИЈА
- КАТАСТАРСКИ ПЛАН - КАТАСТАРСКЕ ПАРЦЕЛЕ
- ПРУЖНА КАНАЛЕТА
- СТАНИЧНА КАНАЛЕТА

Број	Датум	Опис
03		
02		
01		

Ревизиони блок:

САОБРАЋАЈНИ ИНСТИТУТ ЦИП, д.о.о.

Немањина 6; 11000 Београд; Србија
Тел: 011/3618-134; Факс: 011/3618-324; web site: www.sicip.co.rs

Организациона јединица:САОБРАЋАЈНИЦЕ

Одговорни пројектант:
Александра Митић, дипл. грађ. инж.
лиценца број: 315 L487 12

Сарадници:

Унутрашња контрола:
Милан Јелкић, дипл.грађ.инж.

Главни пројектант:
др Љиљана Милић Марковић, дипл.грађ.инж.

Руководилац организационе јединице:
мр Новица Стевановић, дипл.грађ.инж.

Инвеститор пројекта:
" ИНФРАСТРУКТУРА ЖЕЛЕЗНИЦЕ СРБИЈЕ " А.Д.
Немањина 6/IV, Београд

Наручилац пројекта:
Joint Venture of
China Railway International Corporation Ltd. (CRIC)
No.10 Fuxing Road,Haidian District,Beijing
P.R China, 100844
China Communication Construction Company Ltd. (CCCC)
No.85 Deshengmenwai Street,Xicheng District,Beijing
P.R China, 100088

Објекат:
ПРУГА БЕОГРАД - СУБОТИЦА - ДРЖАВНА ГРАНИЦА (КЕЛЕБИЈА)
ДЕОНИЦА ПРУГЕ НОВИ САД - СУБОТИЦА - ДРЖАВНА ГРАНИЦА (КЕЛЕБИЈА)

Део пројекта:
2/12.2 Кабловска траса за пружне ТК каблове
- деоница Руменка (искључиво) - Наумовићево (искључиво)

Цртеж:
СИТУАЦИОНИ ПЛАН km 121+500.00 - km 122+975.00

Размера: 1:1000

Фаза пројекта:	датум:	Цртеж бр.
ПГД	**04.2021.**	2020-250-САО-2/12.2.7.1.23

ЛЕГЕНДА:

- ГРАНИЦА ППППН ИНФРАСТРУКТУРНОГ КОРИДОРА ЖЕЛЕЗНИЧКЕ ПРУГЕ БЕОГРАД - СУБОТИЦА - ДРЖАВНА ГРАНИЦА (КЕЛЕБИЈА)
- ПОСТОЈЕЋА ГРАНИЦА ЖЕЛЕЗНИЧКОГ ЗЕМЉИШТА
- ОГРАДА ПРУГЕ
- ПРОЈЕКТОВАНА ДРЕНАЖА
- УЖА ЗАШТИТА ВОДОИЗВОРИШТА
- ПРОЈЕКТОВАНИ ОБЛОЖЕНИ КАНАЛ
- ПРОЈЕКТОВАНИ ЗЕМЉАНИ КАНАЛ
- КОЛОСЕЦИ МАГИСТРАЛНЕ ПРУГЕ
- ЛЕВИ ВЕЗНИ КОЛОСЕК
- ДЕСНИ ВЕЗНИ КОЛОСЕК
- ПОСТОЈЕЋА СКРЕТНИЦА
- НОВОПРОЈЕКТОВАНА СКРЕТНИЦА
- ЕЛАСТИЧНИ ГРУДОБРАН
- ЛИФТ
- ГЕОДЕТСКИ СНИМАК ПОСТОЈЕЋЕГ СТАЊА - ТОПОГРАФИЈА
- КАТАСТАРСКИ ПЛАН - КАТАСТАРСКЕ ПАРЦЕЛЕ (1020/1, 1020/2)
- ПРУЖНА КАНАЛЕТА
- СТАНИЧНА КАНАЛЕТА

Број	Датум	Опис
03		
02		
01		

Ревизиони блок:

САОБРАЋАЈНИ ИНСТИТУТ ЦИП, д.о.о.

Немањина 6; 11000 Београд; Србија
Тел: 011/3618-134; Факс: 011/3618-324; web site: www.sicip.co.rs

Организациона јединица: САОБРАЋАЈНИЦЕ

Одговорни пројектант:
Александра Митић, дипл. грађ. инж.
лиценца број: 315 L487 12

Сарадници:

Унутрашња контрола:
Милан Јелкић, дипл.грађ.инж.

Главни пројектант:
др Љиљана Милић Марковић, дипл.грађ.инж.

Руководилац организационе јединице:
мр Новица Стевановић, дипл.грађ.инж.

Инвеститор пројекта:
" ИНФРАСТРУКТУРА ЖЕЛЕЗНИЦЕ СРБИЈЕ " А.Д.
Немањина 6/IV, Београд

Наручилац пројекта:
Joint Venture of
China Railway International Corporation Ltd. (CRIC)
No.10 Fuxing Road, Haidian District, Beijing
P.R China, 100844
China Communication Construction Company Ltd. (CCCC)
No.85 Deshengmenwai Street, Xicheng District, Beijing
P.R China, 100088

Објекат:
ПРУГА БЕОГРАД - СУБОТИЦА - ДРЖАВНА ГРАНИЦА (КЕЛЕБИЈА)
ДЕОНИЦА ПРУГЕ НОВИ САД - СУБОТИЦА - ДРЖАВНА ГРАНИЦА (КЕЛЕБИЈА)

Део пројекта:
2/12.2 Кабловска траса за пружне ТК каблове
- деоница Руменка (искључиво) - Наумовићево (искључиво)

Цртеж:
СИТУАЦИОНИ ПЛАН km 122+975.00 - km125+450.00

Размера: 1:1000

Фаза пројекта:	датум:	Цртеж бр.
ПГД	04.2021.	2020-250-САО-2/12.2.7.1.24

ЛЕГЕНДА:

- ГРАНИЦА ПППН ИНФРАСТРУКТУРНОГ КОРИДОРА ЖЕЛЕЗНИЧКЕ ПРУГЕ БЕОГРАД - СУБОТИЦА - ДРЖАВНА ГРАНИЦА (КЕЛЕБИЈА)
- ПОСТОЈЕЋА ГРАНИЦА ЖЕЛЕЗНИЧКОГ ЗЕМЉИШТА
- ОГРАДА ПРУГЕ
- ПРОЈЕКТОВАНА ДРЕНАЖА
- УЖА ЗАШТИТА ВОДОИЗВОРИШТА
- ПРОЈЕКТОВАНИ ОБЛОЖЕНИ КАНАЛ
- ПРОЈЕКТОВАНИ ЗЕМЉАНИ КАНАЛ
- КОЛОСЕЦИ МАГИСТРАЛНЕ ПРУГЕ
- ЛЕВИ ВЕЗНИ КОЛОСЕК
- ДЕСНИ ВЕЗНИ КОЛОСЕК
- ПОСТОЈЕЋА СКРЕТНИЦА
- НОВОПРОЈЕКТОВАНА СКРЕТНИЦА
- ЕЛАСТИЧНИ ГРУДОБРАН
- ЛИФТ
- ГЕОДЕТСКИ СНИМАК ПОСТОЈЕЋЕГ СТАЊА - ТОПОГРАФИЈА
- КАТАСТАРСКИ ПЛАН - КАТАСТАРСКЕ ПАРЦЕЛЕ
- ПРУЖНА КАНАЛЕТА
- СТАНИЧНА КАНАЛЕТА

Број	Датум	Опис
03		
02		
01		

Ревизиони блок:

САОБРАЋАЈНИ ИНСТИТУТ ЦИП, д.о.о.

Немањина 6; 11000 Београд; Србија
Тел: 011/3618-134; Факс: 011/3618-324; web site: www.sicip.co.rs

Организациона јединица:САОБРАЋАЈНИЦЕ

Одговорни пројектант:
Александра Митић, дипл. грађ. инж.
лиценца број: 315 L487 12

Сарадници:

Унутрашња контрола:
Милан Јелкић, дипл.грађ.инж.

Главни пројектант:
др Љиљана Милић Марковић, дипл.грађ.инж.

Руководилац организационе јединице:
мр Новица Стевановић, дипл.грађ.инж.

Инвеститор пројекта:
" ИНФРАСТРУКТУРА ЖЕЛЕЗНИЦЕ СРБИЈЕ " А.Д.
Немањина 6/IV, Београд

Наручилац пројекта:
Joint Venture of
China Railway International Corporation Ltd. (CRIC)
No.10 Fuxing Road,Haidian District,Beijing
P.R China, 100844

China Communication Construction Company Ltd. (CCCC)
No.85 Deshengmenwai Street,Xicheng District,Beijing
P.R China, 100088

Објекат:
ПРУГА БЕОГРАД - СУБОТИЦА - ДРЖАВНА ГРАНИЦА (КЕЛЕБИЈА)
ДЕОНИЦА ПРУГЕ НОВИ САД - СУБОТИЦА - ДРЖАВНА ГРАНИЦА (КЕЛЕБИЈА)

Део пројекта:
2/12.2 Кабловска траса за пружне ТК каблове
- деоница Руменка (искључиво) - Наумовићево (искључиво)

Цртеж:
СИТУАЦИОНИ ПЛАН km 125+450.00 - km 127+900.00

Размера: 1:1000

Фаза пројекта:	датум:	Цртеж бр.
ПГД	**04.2021.**	2020-250-CAO-2/12.2.7.1.25

ЛЕГЕНДА:

- ГРАНИЦА ПППН ИНФРАСТРУКТУРНОГ КОРИДОРА ЖЕЛЕЗНИЧКЕ ПРУГЕ БЕОГРАД - СУБОТИЦА - ДРЖАВНА ГРАНИЦА (КЕЛЕБИЈА)
- ПОСТОЈЕЋА ГРАНИЦА ЖЕЛЕЗНИЧКОГ ЗЕМЉИШТА
- ОГРАДА ПРУГЕ
- ПРОЈЕКТОВАНА ДРЕНАЖА
- УЖА ЗАШТИТА ВОДОИЗВОРИШТА
- ПРОЈЕКТОВАНИ ОБЛОЖЕНИ КАНАЛ
- ПРОЈЕКТОВАНИ ЗЕМЉАНИ КАНАЛ
- КОЛОСЕЦИ МАГИСТРАЛНЕ ПРУГЕ
- ЛЕВИ ВЕЗНИ КОЛОСЕК
- ДЕСНИ ВЕЗНИ КОЛОСЕК
- ПОСТОЈЕЋА СКРЕТНИЦА
- НОВОПРОЈЕКТОВАНА СКРЕТНИЦА
- ЕЛАСТИЧНИ ГРУДОБРАН
- ЛИФТ
- ГЕОДЕТСКИ СНИМАК ПОСТОЈЕЋЕГ СТАЊА - ТОПОГРАФИЈА
- КАТАСТАРСКИ ПЛАН - КАТАСТАРСКЕ ПАРЦЕЛЕ (1020/1, 1020/2)
- ПРУЖНА КАНАЛЕТА
- СТАНИЧНА КАНАЛЕТА

Број	Датум	Опис
03		
02		
01		

Ревизиони блок:

САОБРАЋАЈНИ ИНСТИТУТ ЦИП, д.о.о.

Немањина 6; 11000 Београд; Србија
Тел: 011/3618-134; Факс: 011/3618-324; web site: www.sicip.co.rs

Организациона јединица:САОБРАЋАЈНИЦЕ

Одговорни пројектант:
Александра Митић, дипл. грађ. инж.
лиценца број: 315 L487 12

Сарадници:

Инвеститор пројекта:
" ИНФРАСТРУКТУРА ЖЕЛЕЗНИЦЕ СРБИЈЕ " А.Д.
Немањина 6/IV, Београд

Наручилац пројекта:
Joint Venture of
China Railway International Corporation Ltd. (CRIC)
No.10 Fuxing Road,Haidian District,Beijing
P.R China, 100844

China Communication Construction Company Ltd. (CCCC)
No.85 Deshengmenwai Street,Xicheng District,Beijing
P.R China, 100088

Објекат:
ПРУГА БЕОГРАД - СУБОТИЦА - ДРЖАВНА ГРАНИЦА (КЕЛЕБИЈА)
ДЕОНИЦА ПРУГЕ НОВИ САД - СУБОТИЦА - ДРЖАВНА ГРАНИЦА (КЕЛЕБИЈА)

Део пројекта:
2/12.2 Кабловска траса за пружне ТК каблове
- деоница Руменка (искључиво) - Наумовићево (искључиво)

Унутрашња контрола:
Милан Јелкић, дипл.грађ.инж.

Главни пројектант:
др Љиљана Милић Марковић, дипл.грађ.инж.

Руководилац организационе јединице:
мр Новица Стевановић, дипл.грађ.инж.

Цртеж:
СИТУАЦИОНИ ПЛАН km 127+900.00 - km 128+825.00

Размера: 1:1000

Фаза пројекта:	датум:	Цртеж бр.
ПГД	**04.2021.**	2020-250-САО-2/12.2.7.1.26

ЛЕГЕНДА:

- ЗЕМЉИШТЕ ПЛАНИРАНО ЗА РЕАЛИЗАЦИЈУ ПРОЈЕКТА
- ПОСТОЈЕЋА ГРАНИЦА ЖЕЛЕЗНИЧКОГ ЗЕМЉИШТА
- ОГРАДА ПРУГЕ
- ПРОЈЕКТОВАНА ДРЕНАЖА
- ПРОЈЕКТОВАНИ КАНАЛ

ЛЕГЕНДА архитектуре

- Постојећи објекти који се адаптирају
- Постојећи објекти којима се санира фасада
- Постојећи објекти који се дограђују
- Новопројектовани објекти

- ПРУЖНА КАНАЛЕТА
- СТАНИЧНА КАНАЛЕТА
- ГЕОДЕТСКИ СНИМАК ПОСТОЈЕЋЕГ СТАЊА - ТОПОГРАФИЈА
- КАТАСТАРСКИ ПЛАН - КАТАСТАРСКЕ ПАРЦЕЛЕ (1020/1, 1020/2)
- ЕЛАСТИЧНИ ГРУДОБРАН
- ЛИФТ

Број	Датум	Опис
03		
02		
01		

Ревизиони блок:

САОБРАЋАЈНИ ИНСТИТУТ ЦИП, д.о.о.

Немањина 6; 11000 Београд; Србија
Тел: 011/3618-134; Факс: 011/3618-324; web site: www.sicip.co.rs

Организациона јединица:САОБРАЋАЈНИЦЕ

Одговорни пројектант:
Александра Митић, дипл. грађ. инж.
лиценца број: 315 L487 12

Сарадници:

Инвеститор пројекта:
" ИНФРАСТРУКТУРА ЖЕЛЕЗНИЦЕ СРБИЈЕ " А.Д.
Немањина 6/IV, Београд

Наручилац пројекта:
Joint Venture of
China Railway International Corporation Ltd. (CRIC)
No.10 Fuxing Road,Haidian District,Beijing
P.R China, 100844

China Communication Construction Company Ltd. (CCCC)
No.85 Deshengmenwai Street,Xicheng District,Beijing
P.R China, 100088

Објекат:
ПРУГА БЕОГРАД - СУБОТИЦА - ДРЖАВНА ГРАНИЦА (КЕЛЕБИЈА)
ДЕОНИЦА ПРУГЕ НОВИ САД - СУБОТИЦА - ДРЖАВНА ГРАНИЦА (КЕЛЕБИЈА)

Део пројекта:
2/12.2 Кабловска траса за пружне ТК каблове
- деоница Руменка (искључиво) - Наумовићево (искључиво)

Унутрашња контрола:
Милан Јелкић, дипл.грађ.инж.

Главни пројектант:
др Љиљана Милић Марковић, дипл.грађ.инж.

Руководилац организационе јединице:
мр Новица Стевановић, дипл.грађ.инж.

Цртеж:	Размера:
СИТУАЦИОНИ ПЛАН km 128+825.00 - km 130+200.00	1:1000

Фаза пројекта:	датум:	Цртеж бр.
ПГД	**04.2021.**	2020-250-САО-2/12.2.7.1.27

ЛЕГЕНДА:

- ЗЕМЉИШТЕ ПЛАНИРАНО ЗА РЕАЛИЗАЦИЈУ ПРОЈЕКТА
- ПОСТОЈЕЋА ГРАНИЦА ЖЕЛЕЗНИЧКОГ ЗЕМЉИШТА
- ОГРАДА ПРУГЕ
- ПРОЈЕКТОВАНА ДРЕНАЖА
- ПРОЈЕКТОВАНИ КАНАЛ

ЛЕГЕНДА архитектуре

- Постојећи објекти који се адаптирају
- Постојећи објекти којима се санира фасада
- Постојећи објекти који се дограђују
- Новопројектовани објекти
- ПРУЖНА КАНАЛЕТА
- СТАНИЧНА КАНАЛЕТА
- ГЕОДЕТСКИ СНИМАК ПОСТОЈЕЋЕГ СТАЊА - ТОПОГРАФИЈА
- КАТАСТАРСКИ ПЛАН - КАТАСТАРСКЕ ПАРЦЕЛЕ
- ЕЛАСТИЧНИ ГРУДОБРАН
- ЛИФТ

Број	Датум	Опис
03		
02		
01		

Ревизиони блок:

САОБРАЋАЈНИ ИНСТИТУТ ЦИП, д.о.о.

Немањина 6; 11000 Београд; Србија
Тел: 011/3618-134; Факс: 011/3618-324; web site: www.sicip.co.rs

Организациона јединица:САОБРАЋАЈНИЦЕ

Одговорни пројектант: **Александра Митић, дипл. грађ. инж.** лиценца број: 315 L487 12

Сарадници:

Унутрашња контрола: **Милан Јелкић, дипл.грађ.инж.**

Главни пројектант: **др Љиљана Милић Марковић, дипл.грађ.инж.**

Руководилац организационе јединице: **мр Новица Стевановић, дипл.грађ.инж.**

Инвеститор пројекта: **" ИНФРАСТРУКТУРА ЖЕЛЕЗНИЦЕ СРБИЈЕ " А.Д.** Немањина 6/IV, Београд

Наручилац пројекта: Joint Venture of
China Railway International Corporation Ltd. (CRIC)
No.10 Fuxing Road,Haidian District,Beijing
P.R China, 100844
China Communication Construction Company Ltd. (CCCC)
No.85 Deshengmenwai Street,Xicheng District,Beijing
P.R China, 100088

Објекат: **ПРУГА БЕОГРАД - СУБОТИЦА - ДРЖАВНА ГРАНИЦА (КЕЛЕБИЈА) ДЕОНИЦА ПРУГЕ НОВИ САД - СУБОТИЦА - ДРЖАВНА ГРАНИЦА (КЕЛЕБИЈА)**

Део пројекта: 2/12.2 Кабловска траса за пружне ТК каблове - деоница Руменка (искључиво) - Наумовићево (искључиво)

Цртеж: **СИТУАЦИОНИ ПЛАН km 130+100.00 - km 133+475.00**

Размера: 1:1000

Фаза пројекта:	датум:	Цртеж бр.
ПГД	04.2021.	2020-250-САО-2/12.2.7.1.28

ЛЕГЕНДА:

- ЗЕМЉИШТЕ ПЛАНИРАНО ЗА РЕАЛИЗАЦИЈУ ПРОЈЕКТА
- ПОСТОЈЕЋА ГРАНИЦА ЖЕЛЕЗНИЧКОГ ЗЕМЉИШТА
- ОГРАДА ПРУГЕ
- ПРОЈЕКТОВАНА ДРЕНАЖА
- ПРОЈЕКТОВАНИ КАНАЛ

ЛЕГЕНДА архитектуре

- Постојећи објекти који се адаптирају
- Постојећи објекти којима се санира фасада
- Постојећи објекти који се дограђују
- Новопројектовани објекти
- ПРУЖНА КАНАЛЕТА
- СТАНИЧНА КАНАЛЕТА
- ГЕОДЕТСКИ СНИМАК ПОСТОЈЕЋЕГ СТАЊА - ТОПОГРАФИЈА
- КАТАСТАРСКИ ПЛАН - КАТАСТАРСКЕ ПАРЦЕЛЕ
- ЕЛАСТИЧНИ ГРУДОБРАН
- ЛИФТ

Број	Датум	Опис
03		
02		
01		

Ревизиони блок:

САОБРАЋАЈНИ ИНСТИТУТ ЦИП, д.о.о.

Немањина 6; 11000 Београд; Србија
Тел: 011/3618-134; Факс: 011/3618-324; web site: www.sicip.co.rs

Организациона јединица: САОБРАЋАЈНИЦЕ

Одговорни пројектант: **Александра Митић, дипл. грађ. инж.**
лиценца број: 315 L487 12

Сарадници:

Инвеститор пројекта: **" ИНФРАСТРУКТУРА ЖЕЛЕЗНИЦЕ СРБИЈЕ " А.Д.**
Немањина 6/IV, Београд

Наручилац пројекта: Joint Venture of
China Railway International Corporation Ltd. (CRIC)
No.10 Fuxing Road,Haidian District,Beijing
P.R China, 100844
China Communication Construction Company Ltd. (CCCC)
No.85 Deshengmenwai Street,Xicheng District,Beijing
P.R China, 100088

Објекат: **ПРУГА БЕОГРАД - СУБОТИЦА - ДРЖАВНА ГРАНИЦА (КЕЛЕБИЈА)**
ДЕОНИЦА ПРУГЕ НОВИ САД - СУБОТИЦА - ДРЖАВНА ГРАНИЦА (КЕЛЕБИЈА)

Део пројекта: 2/12.2 Кабловска траса за пружне ТК каблове
- деоница Руменка (искључиво) - Наумовићево (искључиво)

Унутрашња контрола: **Милан Јелкић, дипл.грађ.инж.**

Главни пројектант: **др Љиљана Милић Марковић, дипл.грађ.инж.**

Руководилац организационе јединице: **мр Новица Стевановић, дипл.грађ.инж.**

Цртеж: **СИТУАЦИОНИ ПЛАН km 133+475.00 - km 136+075.00**

Размера: 1:1000

Фаза пројекта:	датум:	Цртеж бр.
ПГД	04.2021.	2020-250-САО-2/12.2.7.1.29

ЛЕГЕНДА:

- ЗЕМЉИШТЕ ПЛАНИРАНО ЗА РЕАЛИЗАЦИЈУ ПРОЈЕКТА
- ПОСТОЈЕЋА ГРАНИЦА ЖЕЛЕЗНИЧКОГ ЗЕМЉИШТА
- ОГРАДА ПРУГЕ
- ПРОЈЕКТОВАНА ДРЕНАЖА
- ПРОЈЕКТОВАНИ КАНАЛ

ЛЕГЕНДА архитектуре

- Постојећи објекти који се адаптирају
- Постојећи објекти којима се санира фасада
- Постојећи објекти који се дограђују
- Новопројектовани објекти

- ПРУЖНА КАНАЛЕТА
- СТАНИЧНА КАНАЛЕТА
- ГЕОДЕТСКИ СНИМАК ПОСТОЈЕЋЕГ СТАЊА - ТОПОГРАФИЈА
- КАТАСТАРСКИ ПЛАН - КАТАСТАРСКЕ ПАРЦЕЛЕ (1020/1, 1020/2)
- ЕЛАСТИЧНИ ГРУДОБРАН
- ЛИФТ

Број	Датум	Опис
03		
02		
01		

Ревизиони блок:

САОБРАЋАЈНИ ИНСТИТУТ ЦИП, д.о.о.

SAOBRAĆAJNI INSTITUT CIP

Немањина 6; 11000 Београд; Србија
Тел: 011/3618-134; Факс: 011/3618-324; web site: www.sicip.co.rs

Организациона јединица:САОБРАЋАЈНИЦЕ

Одговорни пројектант:
Александра Митић, дипл. грађ. инж.
лиценца број: 315 L487 12

Сарадници:

Унутрашња контрола:
Милан Јелкић, дипл.грађ.инж.

Главни пројектант:
др Љиљана Милић Марковић, дипл.грађ.инж.

Руководилац организационе јединице:
мр Новица Стевановић, дипл.грађ.инж.

Инвеститор пројекта:
" ИНФРАСТРУКТУРА ЖЕЛЕЗНИЦЕ СРБИЈЕ " А.Д.
Немањина 6/IV, Београд

Наручилац пројекта:
Joint Venture of
中国铁路国际有限公司 CHINA RAILWAY International Co., Ltd.
China Railway International Corporation Ltd. (CRIC)
No.10 Fuxing Road,Haidian District,Beijing
P.R China, 100844

CHINA COMMUNICATIONS CONSTRUCTION COMPANY LIMITED
China Communication Construction Company Ltd. (CCCC)
No.85 Deshengmenwai Street,Xicheng District,Beijing
P.R China, 100088

Објекат:
ПРУГА БЕОГРАД - СУБОТИЦА - ДРЖАВНА ГРАНИЦА (КЕЛЕБИЈА)
ДЕОНИЦА ПРУГЕ НОВИ САД - СУБОТИЦА - ДРЖАВНА ГРАНИЦА (КЕЛЕБИЈА)

Део пројекта:
2/12.2 Кабловска траса за пружне ТК каблове
- Руменка (искључиво) - Наумовићево (искључиво)

Цртеж:
СИТУАЦИОНИ ПЛАН km 136+075.00 - km 139+050.00

Размера: 1:1000

Фаза пројекта:	датум:	Цртеж бр.
ПГД	**04.2021.**	2020-250-САО-2/12.2.7.1.30

ЛЕГЕНДА:

- ЗЕМЉИШТЕ ПЛАНИРАНО ЗА РЕАЛИЗАЦИЈУ ПРОЈЕКТА
- ПОСТОЈЕЋА ГРАНИЦА ЖЕЛЕЗНИЧКОГ ЗЕМЉИШТА
- ОГРАДА ПРУГЕ
- ПРОЈЕКТОВАНА ДРЕНАЖА
- ПРОЈЕКТОВАНИ КАНАЛ

ЛЕГЕНДА архитектуре

- Постојећи објекти који се адаптирају
- Постојећи објекти којима се санира фасада
- Постојећи објекти који се дограђују
- Новопројектовани објекти

- ПРУЖНА КАНАЛЕТА
- СТАНИЧНА КАНАЛЕТА

ГЕОДЕТСКИ СНИМАК ПОСТОЈЕЋЕГ СТАЊА - ТОПОГРАФИЈА

КАТАСТАРСКИ ПЛАН - КАТАСТАРСКЕ ПАРЦЕЛЕ

1020/1

1020/2

ЕЛАСТИЧНИ ГРУДОБРАН

ЛИФТ

Број	Датум	Опис
03		
02		
01		

Ревизиони блок:

САОБРАЋАЈНИ ИНСТИТУТ ЦИП, д.о.о.

Немањина 6; 11000 Београд; Србија
Тел: 011/3618-134; Факс: 011/3618-324; web site: www.sicip.co.rs

Организациона јединица:САОБРАЋАЈНИЦЕ

Одговорни пројектант: **Александра Митић, дипл. грађ. инж.** лиценца број: 315 L487 12	Инвеститор пројекта: **" ИНФРАСТРУКТУРА ЖЕЛЕЗНИЦЕ СРБИЈЕ " А.Д.** **Немањина 6/IV, Београд**
Сарадници:	Наручилац пројекта: Joint Venture of China Railway International Corporation Ltd. (CRIC) No.10 Fuxing Road,Haidian District,Beijing P.R China, 100844 China Communication Construction Company Ltd. (CCCC) No.85 Deshengmenwai Street,Xicheng District,Beijing P.R China, 100088
	Објекат: **ПРУГА БЕОГРАД - СУБОТИЦА - ДРЖАВНА ГРАНИЦА (КЕЛЕБИЈА)** **ДЕОНИЦА ПРУГЕ НОВИ САД - СУБОТИЦА - ДРЖАВНА ГРАНИЦА (КЕЛЕБИЈА)**
	Део пројекта: 2/12.2 Кабловска траса за пружне ТК каблове - деоница Руменка (искључиво) - Наумовићево (искључиво)
Унутрашња контрола: **Милан Јелкић, дипл.грађ.инж.**	Цртеж: **СИТУАЦИОНИ ПЛАН km 139+050.00 - km 141+775.00**
Главни пројектант: **др Љиљана Милић Марковић, дипл.грађ.инж.**	Размера: 1:1000
Руководилац организационе јединице: **мр Новица Стевановић, дипл.грађ.инж.**	Фаза пројекта: **ПГД** / датум: **04.2021.** / Цртеж бр. 2020-250-САО-2/12.2.7.1.31

ЛЕГЕНДА:

- ЗЕМЉИШТЕ ПЛАНИРАНО ЗА РЕАЛИЗАЦИЈУ ПРОЈЕКТА
- ПОСТОЈЕЋА ГРАНИЦА ЖЕЛЕЗНИЧКОГ ЗЕМЉИШТА
- ОГРАДА ПРУГЕ
- ПРОЈЕКТОВАНА ДРЕНАЖА
- ПРОЈЕКТОВАНИ КАНАЛ

ЛЕГЕНДА архитектуре

- Постојећи објекти који се адаптирају
- Постојећи објекти којима се санира фасада
- Постојећи објекти који се дограђују
- Новопројектовани објекти

- ПРУЖНА КАНАЛЕТА
- СТАНИЧНА КАНАЛЕТА

ГЕОДЕТСКИ СНИМАК ПОСТОЈЕЋЕГ СТАЊА - ТОПОГРАФИЈА

КАТАСТАРСКИ ПЛАН - КАТАСТАРСКЕ ПАРЦЕЛЕ

ЕЛАСТИЧНИ ГРУДОБРАН

ЛИФТ

Број	Датум	Опис
03		
02		
01		

Ревизиони блок:

САОБРАЋАЈНИ ИНСТИТУТ ЦИП, д.о.о.

Немањина 6; 11000 Београд; Србија
Тел: 011/3618-134; Факс: 011/3618-324; web site: www.sicip.co.rs

Организациона јединица:САОБРАЋАЈНИЦЕ

Одговорни пројектант:
Александра Митић, дипл. грађ. инж.
лиценца број: 315 L487 12

Сарадници:

Инвеститор пројекта:
" ИНФРАСТРУКТУРА ЖЕЛЕЗНИЦЕ СРБИЈЕ " А.Д.
Немањина 6/IV, Београд

Наручилац пројекта: Joint Venture of
China Railway International Corporation Ltd. (CRIC)
No.10 Fuxing Road,Haidian District,Beijing
P.R China, 100844
China Communication Construction Company Ltd. (CCCC)
No.85 Deshengmenwai Street,Xicheng District,Beijing
P.R China, 100088

Објекат:
ПРУГА БЕОГРАД - СУБОТИЦА - ДРЖАВНА ГРАНИЦА (КЕЛЕБИЈА)
ДЕОНИЦА ПРУГЕ НОВИ САД - СУБОТИЦА - ДРЖАВНА ГРАНИЦА (КЕЛЕБИЈА)

Део пројекта:
2/12.2 Кабловска траса за пружне ТК каблове
- деоница Руменка (искључиво) - Наумовићево (искључиво)

Унутрашња контрола:
Милан Јелкић, дипл.грађ.инж.

Главни пројектант:
др Љиљана Милић Марковић, дипл.грађ.инж.

Руководилац организационе јединице:
мр Новица Стевановић, дипл.грађ.инж.

Цртеж:
СИТУАЦИОНИ ПЛАН km 141+775.00 - km 142+675.00

Размера: 1:1000

Фаза пројекта:	датум:	Цртеж бр.
ПГД	**04.2021.**	2020-250-САО-2/12.2.7.1.32

ЛЕГЕНДА:

- ЗЕМЉИШТЕ ПЛАНИРАНО ЗА РЕАЛИЗАЦИЈУ ПРОЈЕКТА
- ПОСТОЈЕЋА ГРАНИЦА ЖЕЛЕЗНИЧКОГ ЗЕМЉИШТА
- ОГРАДА ПРУГЕ
- ПРОЈЕКТОВАНА ДРЕНАЖА
- ПРОЈЕКТОВАНИ КАНАЛ

ЛЕГЕНДА архитектуре

- Постојећи објекти који се адаптирају
- Постојећи објекти којима се санира фасада
- Постојећи објекти који се дограђују
- Новопројектовани објекти

- ПРУЖНА КАНАЛЕТА
- СТАНИЧНА КАНАЛЕТА
- ГЕОДЕТСКИ СНИМАК ПОСТОЈЕЋЕГ СТАЊА - ТОПОГРАФИЈА
- КАТАСТАРСКИ ПЛАН - КАТАСТАРСКЕ ПАРЦЕЛЕ (1020/1, 1020/2)
- ЕЛАСТИЧНИ ГРУДОБРАН
- ЛИФТ

Број	Датум	Опис
03		
02		
01		

Ревизиони блок:

САОБРАЋАЈНИ ИНСТИТУТ ЦИП, д.о.о.

SAOBRAĆAJNI INSTITUT CIP
Немањина 6; 11000 Београд; Србија
Тел: 011/3618-134; Факс: 011/3618-324; web site: www.sicip.co.rs

Организациона јединица:САОБРАЋАЈНИЦЕ

Одговорни пројектант:
Александра Митић, дипл. грађ. инж.
лиценца број: 315 L487 12

Сарадници:

Инвеститор пројекта:
" ИНФРАСТРУКТУРА ЖЕЛЕЗНИЦЕ СРБИЈЕ " А.Д.
Немањина 6/IV, Београд

Наручилац пројекта:
Joint Venture of
中国铁路国际有限公司 CHINA RAILWAY International Co., Ltd.
China Railway International Corporation Ltd. (CRIC)
No.10 Fuxing Road,Haidian District,Beijing
P.R China, 100844

CHINA COMMUNICATIONS CONSTRUCTION COMPANY LIMITED
China Communication Construction Company Ltd. (CCCC)
No.85 Deshengmenwai Street,Xicheng District,Beijing
P.R China, 100088

Објекат:
ПРУГА БЕОГРАД - СУБОТИЦА - ДРЖАВНА ГРАНИЦА (КЕЛЕБИЈА)
ДЕОНИЦА ПРУГЕ НОВИ САД - СУБОТИЦА - ДРЖАВНА ГРАНИЦА (КЕЛЕБИЈА)

Део пројекта:
2/12.2 Кабловска траса за пружне ТК каблове
- Руменка (искључиво) - Наумовићево (искључиво)

Унутрашња контрола:
Милан Јелкић, дипл.грађ.инж.

Главни пројектант:
др Љиљана Милић Марковић, дипл.грађ.инж.

Руководилац организационе јединице:
мр Новица Стевановић, дипл.грађ.инж.

Цртеж:
СИТУАЦИОНИ ПЛАН km 142+675.00 - km 144+375.00

Размера: 1:1000

Фаза пројекта:	датум:	Цртеж бр.
ПГД	**04.2021.**	2020-250-САО-2/12.2.7.1.33

ЛЕГЕНДА:

- ЗЕМЉИШТЕ ПЛАНИРАНО ЗА РЕАЛИЗАЦИЈУ ПРОЈЕКТА
- ПОСТОЈЕЋА ГРАНИЦА ЖЕЛЕЗНИЧКОГ ЗЕМЉИШТА
- ОГРАДА ПРУГЕ
- ПРОЈЕКТОВАНА ДРЕНАЖА
- ПРОЈЕКТОВАНИ КАНАЛ

ЛЕГЕНДА архитектуре

- Постојећи објекти који се адаптирају
- Постојећи објекти којима се санира фасада
- Постојећи објекти који се дограђују
- Новопројектовани објекти

- ПРУЖНА КАНАЛЕТА
- СТАНИЧНА КАНАЛЕТА

ГЕОДЕТСКИ СНИМАК ПОСТОЈЕЋЕГ СТАЊА - ТОПОГРАФИЈА

КАТАСТАРСКИ ПЛАН - КАТАСТАРСКЕ ПАРЦЕЛЕ (1020/1, 1020/2)

ЕЛАСТИЧНИ ГРУДОБРАН

ЛИФТ

Број	Датум	Опис
03		
02		
01		

Ревизиони блок:

САОБРАЋАЈНИ ИНСТИТУТ ЦИП, д.о.о.

SAOBRAĆAJNI INSTITUT CIP

Немањина 6; 11000 Београд; Србија
Тел: 011/3618-134; Факс: 011/3618-324; web site: www.sicip.co.rs

Организациона јединица:САОБРАЋАЈНИЦЕ

Одговорни пројектант:
Александра Митић, дипл. грађ. инж.
лиценца број: 315 L487 12

Сарадници:

Унутрашња контрола:
Милан Јелкић, дипл.грађ.инж.

Главни пројектант:
др Љиљана Милић Марковић, дипл.грађ.инж.

Руководилац организационе јединице:
мр Новица Стевановић, дипл.грађ.инж.

Инвеститор пројекта:
" ИНФРАСТРУКТУРА ЖЕЛЕЗНИЦЕ СРБИЈЕ " А.Д.
Немањина 6/IV, Београд

Наручилац пројекта:
Joint Venture of
中国铁路国际有限公司 CHINA RAILWAY International Co., Ltd.
China Railway International Corporation Ltd. (CRIC)
No.10 Fuxing Road,Haidian District,Beijing
P.R China, 100844

CHINA COMMUNICATIONS CONSTRUCTION COMPANY LIMITED
China Communication Construction Company Ltd. (CCCC)
No.85 Deshengmenwai Street,Xicheng District,Beijing
P.R China, 100088

Објекат:
ПРУГА БЕОГРАД - СУБОТИЦА - ДРЖАВНА ГРАНИЦА (КЕЛЕБИЈА)
ДЕОНИЦА ПРУГЕ НОВИ САД - СУБОТИЦА - ДРЖАВНА ГРАНИЦА (КЕЛЕБИЈА)

Део пројекта:
2/12.2 Кабловска траса за пружне ТК каблове
- деоница Руменка (искључиво) - Наумовићево (искључиво)

Цртеж:
СИТУАЦИОНИ ПЛАН km 144+375.00 - km 147+275.00

Размера: 1:1000

Фаза пројекта:	датум:	Цртеж бр.
ПГД	**04.2021.**	2020-250-САО-2/12.2.7.1.34

Број	Датум	Опис
01		

Ревизиони блок:

САОБРАЋАЈНИ ИНСТИТУТ ЦИП, д.о.о.

SAOBRAĆAJNI INSTITUT CIP

Немањина 6; 11000 Београд; Србија
Тел: 011/3618-134; Факс: 011/3618-324; web site: www.sicip.co.rs

Организациона јединица:САОБРАЋАЈНИЦЕ

Одговорни пројектант:
Александра Митић, дипл. грађ. инж.
лиценца број: 315 L487 12

Сарадници:

Унутрашња контрола:
Милан Јелкић, дипл.грађ.инж.

Главни пројектант:
др Љиљана Милић Марковић, дипл.грађ.инж.

Руководилац организационе јединице:
мр Новица Стевановић, дипл.грађ.инж.

Инвеститор пројекта:
" ИНФРАСТРУКТУРА ЖЕЛЕЗНИЦЕ СРБИЈЕ " А.Д.
Немањина 6/IV, Београд

Наручилац пројекта:
Joint Venture of
China Railway International Corporation Ltd. (CRIC)
No.10 Fuxing Road,Haidian District,Beijing
P.R China, 100844
China Communication Construction Company Ltd. (CCCC)
No.85 Deshengmenwai Street,Xicheng District,Beijing
P.R China, 100088

Објекат:
ПРУГА БЕОГРАД - СУБОТИЦА - ДРЖАВНА ГРАНИЦА (КЕЛЕБИЈА)
ДЕОНИЦА ПРУГЕ НОВИ САД - СУБОТИЦА - ДРЖАВНА ГРАНИЦА (КЕЛЕБИЈА)

Део пројекта:
2/12.2 Кабловска траса за пружне ТК каблове
- деоница Руменка (искључиво) - Наумовићево (искључиво)

Цртеж:
СИТУАЦИОНИ ПЛАН km 147+275.00 - km 150+250.00

Размера: 1:1000

Фаза пројекта:	датум:	Цртеж бр.
ПГД	04.2021.	2020-250-САО-2/12.2.7.1.35

ЛЕГЕНДА:

- ЗЕМЉИШТЕ ПЛАНИРАНО ЗА РЕАЛИЗАЦИЈУ ПРОЈЕКТА
- ПОСТОЈЕЋА ГРАНИЦА ЖЕЛЕЗНИЧКОГ ЗЕМЉИШТА
- ОГРАДА ПРУГЕ
- ПРОЈЕКТОВАНА ДРЕНАЖА
- ПРОЈЕКТОВАНИ КАНАЛ

ЛЕГЕНДА архитектуре

- Постојећи објекти који се адаптирају
- Постојећи објекти којима се санира фасада
- Постојећи објекти који се дограђују
- Новопројектовани објекти

- ПРУЖНА КАНАЛЕТА
- СТАНИЧНА КАНАЛЕТА

1020/1
1020/2

ГЕОДЕТСКИ СНИМАК ПОСТОЈЕЋЕГ СТАЊА - ТОПОГРАФИЈА

КАТАСТАРСКИ ПЛАН - КАТАСТАРСКЕ ПАРЦЕЛЕ

ЕЛАСТИЧНИ ГРУДОБРАН

ЛИФТ

Број	Датум	Опис
03		
02		
01		

Ревизиони блок:

SAOBRAĆAJNI INSTITUT CIP

САОБРАЋАЈНИ ИНСТИТУТ ЦИП, д.о.о.

Немањина 6; 11000 Београд; Србија
Тел: 011/3618-134; Факс: 011/3618-324; web site: www.sicip.co.rs

Организациона јединица:САОБРАЋАЈНИЦЕ

Одговорни пројектант:
Александра Митић, дипл. грађ. инж.
лиценца број: 315 L487 12

Сарадници:

Унутрашња контрола:
Милан Јелкић, дипл.грађ.инж.

Главни пројектант:
др Љиљана Милић Марковић, дипл.грађ.инж.

Руководилац организационе јединице:
мр Новица Стевановић, дипл.грађ.инж.

Инвеститор пројекта:
" ИНФРАСТРУКТУРА ЖЕЛЕЗНИЦЕ СРБИЈЕ " А.Д.
Немањина 6/IV, Београд

Наручилац пројекта:
Joint Venture of
China Railway International Corporation Ltd. (CRIC)
No.10 Fuxing Road,Haidian District,Beijing
P.R China, 100844
China Communication Construction Company Ltd. (CCCC)
No.85 Deshengmenwai Street,Xicheng District,Beijing
P.R China, 100088

Објекат:
ПРУГА БЕОГРАД - СУБОТИЦА - ДРЖАВНА ГРАНИЦА (КЕЛЕБИЈА)
ДЕОНИЦА ПРУГЕ НОВИ САД - СУБОТИЦА - ДРЖАВНА ГРАНИЦА (КЕЛЕБИЈА)

Део пројекта:
2/12.2 Кабловска траса за пружне ТК каблове
- деоница Руменка (искључиво) - Наумовићево (искључиво)

Цртеж:	Размера:
СИТУАЦИОНИ ПЛАН km 150+275.00 - km 153+225.00	1:1000

Фаза пројекта:	датум:	Цртеж бр.
ПГД	**04.2021.**	2020-250-CAO-2/12.2.7.1.36

Број	Датум	Опис
03		
02		
01		

Ревизиони блок:

SAOBRAĆAJNI INSTITUT CIP

САОБРАЋАЈНИ ИНСТИТУТ ЦИП, д.о.о.

Немањина 6; 11000 Београд; Србија
Тел: 011/3618-134; Факс: 011/3618-324; web site: www.sicip.co.rs

Организациона јединица:САОБРАЋАЈНИЦЕ

Одговорни пројектант:
Александра Митић, дипл. грађ. инж.
лиценца број: 315 L487 12

Сарадници:

Унутрашња контрола:
Милан Јелкић, дипл.грађ.инж.

Главни пројектант:
др Љиљана Милић Марковић, дипл.грађ.инж.

Руководилац организационе јединице:
мр Новица Стевановић, дипл.грађ.инж.

Инвеститор пројекта:
" ИНФРАСТРУКТУРА ЖЕЛЕЗНИЦЕ СРБИЈЕ " А.Д.
Немањина 6/IV, Београд

Наручилац пројекта:
Joint Venture of
China Railway International Corporation Ltd. (CRIC)
No.10 Fuxing Road,Haidian District,Beijing
P.R China, 100844
China Communication Construction Company Ltd. (CCCC)
No.85 Deshengmenwai Street,Xicheng District,Beijing
P.R China, 100088

Објекат:
ПРУГА БЕОГРАД - СУБОТИЦА - ДРЖАВНА ГРАНИЦА (КЕЛЕБИЈА)
ДЕОНИЦА ПРУГЕ НОВИ САД - СУБОТИЦА - ДРЖАВНА ГРАНИЦА (КЕЛЕБИЈА)

Део пројекта:
2/12.2 Кабловска траса за пружне ТК каблове
- деоница Руменка (искључиво) - Наумовићево (искључиво)

Цртеж:	Размера:
СИТУАЦИОНИ ПЛАН km 153+225.00 - km 156+225.00	1:1000

Фаза пројекта:	датум:	Цртеж бр.
ПГД	**04.2021.**	2020-250-САО-2/12.2.7.1.37

ТАБЕЛАРНИ ПРЕГЛЕД СКРЕТНИЦА

	Р.Б.	тип	смер	стационажа
УЛАЗНО ГРЛО	1	60E1-760-1:14	лева	156211.820
	2	60E1-760-1:14	лева	156332.536
	3	60E1-760-1:14	десна	156352.536
	4	60E1-760-1:14	лева	156352.536
	5	60E1-760-1:14	лева	156496.352
	6	60E1-300-6°	лева	156506.352
	7	49E1-300-6°	десна	156865.352
	8	60E1-300-6°	десна	156941.990
ИЗЛАЗНО ГРЛО	9	60E1-760-1:14	лева	157216.123
	10	60E1-760-1:14	лева	157359.939
	11	60E1-760-1:14	десна	157359.939
	12	60E1-760-1:14	десна	157379.939
	13	60E1-760-1:14	десна	157500.655

ПОДАЦИ О КОЛОСЕЦИМА

БРОЈ	НАМЕНА КОЛОСЕКА	КОРИСНА ДУЖИНА (m)	ТИП ШИНЕ	ВРСТА ПРАГА (m)
1	пријемно-отпремни	746	60E1	бетонски L=2.60
1a	штитни	50	60E1	бетонски L=2.60
2	главни пролазни	-	60E1	бетонски L=2.60
3	главни пролазни	-	60E1	бетонски L=2.60
4	пријемно-отпремни	693	60E1	бетонски L=2.60
4a	штитни	50	60E1	бетонски L=2.60
5	манипулативни	308	60E1	бетонски L=2.40
5a	веза са индустријом	-	49E1	бетонски L=2.40

ЛЕГЕНДА:

- Постојећа граница железничког земљишта
- Ограда пруге
- Пројектована дренажа
- Пројектовани обложени канал
- Осовине колосека
- Еластични грудобран
- Земљиште планирано за реализацију пројекта
- ПРУЖНА КАНАЛЕТА
- СТАНИЧНА КАНАЛЕТА

ЛЕГЕНДА АРХИТЕКТУРЕ:

- Постојећи објекти који се адаптирају
- Постојећи објекти којима се санира фасада
- Постојећи објекти који се дограђују
- Новопројектовани објекти

Број	Датум	Опис
03		
02		
01		

Ревизиони блок:

САОБРАЋАЈНИ ИНСТИТУТ ЦИП, д.о.о.

Немањина 6; 11000 Београд; Србија
Тел: 011/3618-134; Факс: 011/3618-324; web site: www.sicip.co.rs

Организациона јединица: САОБРАЋАЈНИЦЕ

Одговорни пројектант:
Александра Митић, дипл. грађ. инж.
лиценца број: 315 L487 12

Сарадници:

Унутрашња контрола:
Милан Јелкић, дипл.грађ.инж.

Главни пројектант:
др Љиљана Милић Марковић, дипл.грађ.инж.

Руководилац организационе јединице:
мр Новица Стевановић, дипл.грађ.инж.

Инвеститор пројекта:
" ИНФРАСТРУКТУРА ЖЕЛЕЗНИЦЕ СРБИЈЕ " А.Д.
Немањина 6/IV, Београд

Наручилац пројекта:
Joint Venture of
China Railway International Corporation Ltd. (CRIC)
No.10 Fuxing Road,Haidian District,Beijing
P.R China, 100844
China Communication Construction Company Ltd. (CCCC)
No.85 Deshengmenwai Street,Xicheng District,Beijing
P.R China, 100088

Објекат:
ПРУГА БЕОГРАД - СУБОТИЦА - ДРЖАВНА ГРАНИЦА (КЕЛЕБИЈА)
ДЕОНИЦА ПРУГЕ НОВИ САД - СУБОТИЦА - ДРЖАВНА ГРАНИЦА (КЕЛЕБИЈА)

Део пројекта:
2/12.2 Кабловска траса за пружне ТК каблове
- деоница Руменка (искључиво) - Наумовићево (искључиво)

Цртеж:
СИТУАЦИОНИ ПЛАН km 156+200.00 - km 157+600.00

Размера:

Фаза пројекта:	датум:	Цртеж бр.
ПГД	04.2021.	2020-250-САО-2/12.2.7.1.38

ЛЕГЕНДА:

- Постојећа граница железничког земљишта
- Ограда пруге
- Пројектована дренажа
- Пројектовани обложени канал
- Осовине колосека
- Еластични грудобран
- Земљиште планирано за реализацију пројекта
- ПРУЖНА КАНАЛЕТА
- СТАНИЧНА КАНАЛЕТА

ЛЕГЕНДА АРХИТЕКТУРЕ:

- Постојећи објекти који се адаптирају
- Постојећи објекти којима се санира фасада
- Постојећи објекти који се дограђују
- Новопројектовани објекти

Број	Датум	Опис
03		
02		
01		

Ревизиони блок:

САОБРАЋАЈНИ ИНСТИТУТ ЦИП, д.о.о.

Немањина 6; 11000 Београд; Србија
Тел: 011/3618-134; Факс: 011/3618-324; web site: www.sicip.co.rs

Организациона јединица:САОБРАЋАЈНИЦЕ

Одговорни пројектант:
Александра Митић, дипл. грађ. инж.
лиценца број: 315 L487 12

Сарадници:

Унутрашња контрола:
Милан Јелкић, дипл.грађ.инж.

Главни пројектант:
др Љиљана Милић Марковић, дипл.грађ.инж.

Руководилац организационе јединице:
мр Новица Стевановић, дипл.грађ.инж.

Инвеститор пројекта:
" ИНФРАСТРУКТУРА ЖЕЛЕЗНИЦЕ СРБИЈЕ " А.Д.
Немањина 6/IV, Београд

Наручилац пројекта:
Joint Venture of
China Railway International Corporation Ltd. (CRIC)
No.10 Fuxing Road,Haidian District,Beijing
P.R China, 100844

China Communication Construction Company Ltd. (CCCC)
No.85 Deshengmenwai Street,Xicheng District,Beijing
P.R China, 100088

Објекат:
ПРУГА БЕОГРАД - СУБОТИЦА - ДРЖАВНА ГРАНИЦА (КЕЛЕБИЈА)
ДЕОНИЦА ПРУГЕ НОВИ САД - СУБОТИЦА - ДРЖАВНА ГРАНИЦА (КЕЛЕБИЈА)

Део пројекта:
2/12.2 Кабловска траса за пружне ТК каблове
- деоница Руменка (искључиво) - Наумовићево (искључиво)

Цртеж:
СИТУАЦИОНИ ПЛАН km 157+566.66 - km 160+400.00

Размера:

Фаза пројекта:	датум:	Цртеж бр.
ПГД	**04.2021.**	2020-250-САО-2/12.2.7.1.39

ЛЕГЕНДА:

- Постојећа граница железничког земљишта
- Ограда пруге
- Пројектована дренажа
- Пројектовани обложени канал
- Осовине колосека
- Еластични грудобран
- Земљиште планирано за реализацију пројекта
  - ПРУЖНА КАНАЛЕТА
  - СТАНИЧНА КАНАЛЕТА

ЛЕГЕНДА АРХИТЕКТУРЕ:

- Постојећи објекти који се адаптирају
- Постојећи објекти којима се санира фасада
- Постојећи објекти који се дограђују
- Новопројектовани објекти

Број	Датум	Опис
03		
02		
01		

Ревизиони блок:

САОБРАЋАЈНИ ИНСТИТУТ ЦИП, д.о.о.

Немањина 6; 11000 Београд; Србија
Тел: 011/3618-134; Факс: 011/3618-324; web site: www.sicip.co.rs

Организациона јединица:САОБРАЋАЈНИЦЕ

Одговорни пројектант:
Александра Митић, дипл. грађ. инж.
лиценца број: 315 L487 12

Сарадници:

Унутрашња контрола:
Милан Јелкић, дипл.грађ.инж.

Главни пројектант:
др Љиљана Милић Марковић, дипл.грађ.инж.

Руководилац организационе јединице:
мр Новица Стевановић, дипл.грађ.инж.

Инвеститор пројекта:
" ИНФРАСТРУКТУРА ЖЕЛЕЗНИЦЕ СРБИЈЕ " А.Д.
Немањина 6/IV, Београд

Наручилац пројекта:
Joint Venture of
China Railway International Corporation Ltd. (CRIC)
No.10 Fuxing Road,Haidian District,Beijing
P.R China, 100844
China Communication Construction Company Ltd. (CCCC)
No.85 Deshengmenwai Street,Xicheng District,Beijing
P.R China, 100088

Објекат:
ПРУГА БЕОГРАД - СУБОТИЦА - ДРЖАВНА ГРАНИЦА (КЕЛЕБИЈА)
ДЕОНИЦА ПРУГЕ НОВИ САД - СУБОТИЦА - ДРЖАВНА ГРАНИЦА (КЕЛЕБИЈА)

Део пројекта:
2/12.2 Кабловска траса за пружне ТК каблове
- деоница Руменка (искључиво) - Наумовићево (искључиво)

Цртеж:
СИТУАЦИОНИ ПЛАН km 160+400.00 - km 163+500.00

Размера:

Фаза пројекта:	датум:	Цртеж бр.
ПГД	**04.2021.**	2020-250-САО-2/12.2.7.1.40

ЛЕГЕНДА:

- Постојећа граница железничког земљишта
- Ограда пруге
- Пројектована дренажа
- Пројектовани обложени канал
- Осовине колосека
- Еластични грудобран
- Земљиште планирано за реализацију пројекта
- ПРУЖНА КАНАЛЕТА
- СТАНИЧНА КАНАЛЕТА

ЛЕГЕНДА АРХИТЕКТУРЕ:

- Постојећи објекти који се адаптирају
- Постојећи објекти којима се санира фасада
- Постојећи објекти који се дограђују
- Новопројектовани објекти

Број	Датум	Опис
03		
02		
01		

Ревизиони блок:

САОБРАЋАЈНИ ИНСТИТУТ ЦИП, д.о.о.

Немањина 6; 11000 Београд; Србија
Тел: 011/3618-134; Факс: 011/3618-324; web site: www.sicip.co.rs

Организациона јединица:САОБРАЋАЈНИЦЕ

Одговорни пројектант:
Александра Митић, дипл. грађ. инж.
лиценца број: 315 L487 12

Сарадници:

Унутрашња контрола:
Милан Јелкић, дипл.грађ.инж.

Главни пројектант:
др Љиљана Милић Марковић, дипл.грађ.инж.

Руководилац организационе јединице:
мр Новица Стевановић, дипл.грађ.инж.

Инвеститор пројекта:
" ИНФРАСТРУКТУРА ЖЕЛЕЗНИЦЕ СРБИЈЕ " А.Д.
Немањина 6/IV, Београд

Наручилац пројекта:
Joint Venture of
China Railway International Corporation Ltd. (CRIC)
No.10 Fuxing Road,Haidian District,Beijing
P.R China, 100844
China Communication Construction Company Ltd. (CCCC)
No.85 Deshengmenwai Street,Xicheng District,Beijing
P.R China, 100088

Објекат:
ПРУГА БЕОГРАД - СУБОТИЦА - ДРЖАВНА ГРАНИЦА (КЕЛЕБИЈА)
ДЕОНИЦА ПРУГЕ НОВИ САД - СУБОТИЦА - ДРЖАВНА ГРАНИЦА (КЕЛЕБИЈА)

Део пројекта:
2/12.2 Кабловска траса за пружне ТК каблове
- деоница Руменка (искључиво) - Наумовићево (искључиво)

Цртеж:
СИТУАЦИОНИ ПЛАН km 163+500.00 - km 165+925.00

Размера:

Фаза пројекта:	датум:	Цртеж бр.
ПГД	04.2021.	2020-250-САО-2/12.2.7.1.41

Број/Number	Датум / Date	Опис / Description
03		
02		
01		

Ревизиони блок: / Revision block:

САОБРАЋАЈНИ ИНСТИТУТ ЦИП, д.о.о.
INSTITUTE OF TRANSPORTATION CIP ltd
Немањина 6; 11000 Београд; Србија
Тел: 011/3618-134; Факс: 011/3618-324; web site: www.sicip.co.rs

Организациона јединица:САОБРАЋАЈНИЦЕ/Organization unit:DEPARTMENT OF ROADS AND RAILWAYS

Одговорни пројектант: Responsible designer for track alignment:
Александра Митић, дипл. грађ. инж.
лиценца број:/ license No.: 315 L487 12

Сарадници: / Associates:

Унутрашња контрола: / Internal control:
Милан Јелкић, дипл.грађ.инж.

Главни пројектант: / Chief designer:
др Љиљана Милић Марковић, дипл.грађ.инж.

Руководилац организационе јединице: Manager of organization unit:
мр Новица Стевановић, дипл.грађ.инж.

Инвеститор пројекта: / Investor:
" ИНФРАСТРУКТУРА ЖЕЛЕЗНИЦЕ СРБИЈЕ " А.Д. / " INFRASTRUCTURE RAILWAYS OF SERBIA " JSC
Немањина 6/IV, Београд / Nemanjina Street 6/IV, Belgrade

Наручилац пројекта: / Employer: Joint Venture of
China Railway International Corporation Ltd. (CRIC) No.10 Fuxing Road,Haidian District,Beijing P.R China, 100844
China Communication Construction Company Ltd. (CCCC) No.85 Deshengmenwai Street,Xicheng District,Beijing P.R China, 100088

Објекат: /Structure:
ПРУГА БЕОГРАД - СУБОТИЦА - ДРЖАВНА ГРАНИЦА (КЕЛЕБИЈА)
ДЕОНИЦА ПРУГЕ НОВИ САД - СУБОТИЦА - ДРЖАВНА ГРАНИЦА (КЕЛЕБИЈА)

Део пројекта: / Part of Design:
2/12.2 Кабловска траса за пружне ТК каблове - Руменка (искључиво) - Наумовићево (искључиво)
2/12.2 Кабловска траса за пружне ТК каблове - Руменка (искључиво) – Наумовићево (искључиво)

Цртеж:/ Drawing:
СИТУАЦИОНИ ПЛАН km 165+943.08 - km 167+585.96
LAYOUT PLAN km 165+943.08 - km 167+585.96

Размера: Scale: 1:1000

Фаза пројекта: Design phase: ПГД / DBP
датум:/date: 04.2021.
Цртеж бр./Drawing No.: 2020-250-CAO-2/12.2.7.1.42

ЛЕГЕНДА:

- ЗЕМЉИШТЕ ПЛАНИРАНО ЗА РЕАЛИЗАЦИЈУ ПРОЈЕКТА
- ОГРАДА ПРУГЕ
- ПРОЈЕКТОВАНА ДРЕНАЖА
- ПРОЈЕКТОВАНИ БЕТОНСКИ КАНАЛ
- ПРОЈЕКТОВАНИ ЗЕМЉАНИ КАНАЛ
- ЛЕВИ КОЛОСЕК
- ДЕСНИ КОЛОСЕК
- СТАНИЧНИ КОЛОСЕЦИ
- КОЛОСЕК ЗА АЛЕКСАНДРОВО
- КОЛОСЕК ЗА БАЈУ
- КОЛОСЕК ЗА СОМБОР
- УЛАЗ ИЗ СЕНТЕ
- УЛАЗ ИЗ ХОРГОША
- ЗАМЕНА ГОРЊЕГ СТРОЈА ПРИДОБИЈЕНИМ МАТЕРИЈАЛОМ
- ПОСТОЈЕЋЕ СКРЕТНИЦЕ
- ПРОЈЕКТОВАНЕ СКРЕТНИЦЕ
- ПРУЖНА КАНАЛЕТА
- СТАНИЧНА КАНАЛЕТА
- ГЕОДЕТСКИ СНИМАК ПОСТОЈЕЋЕГ СТАЊА - ТОПОГРАФИЈА
- КАТАСТАРСКИ ПЛАН - КАТАСТАРСКЕ ПАРЦЕЛЕ

Број	Датум	Опис
03		
02		
01		

Ревизиони блок:

САОБРАЋАЈНИ ИНСТИТУТ ЦИП, д.о.о.

Немањина 6; 11000 Београд; Србија
Тел: 011/3618-134; Факс: 011/3618-324; web site: www.sicip.co.rs

Организациона јединица:САОБРАЋАЈНИЦЕ

Одговорни пројектант:
Александра Митић, дипл. грађ. инж.
лиценца број: 315 L487 12

Сарадници:

Унутрашња контрола:
Милан Јелкић, дипл.грађ.инж.

Главни пројектант:
др Љиљана Милић Марковић, дипл.грађ.инж.

Руководилац организационе јединице:
мр Новица Стевановић, дипл.грађ.инж.

Инвеститор пројекта:
" ИНФРАСТРУКТУРА ЖЕЛЕЗНИЦЕ СРБИЈЕ " А.Д.
Немањина 6/IV, Београд

Наручилац пројекта:
Joint Venture of
China Railway International Corporation Ltd. (CRIC)
No.10 Fuxing Road,Haidian District,Beijing
P.R China, 100844

China Communication Construction Company Ltd. (CCCC)
No.85 Deshengmenwai Street,Xicheng District,Beijing
P.R China, 100088

Објекат:
ПРУГА БЕОГРАД - СУБОТИЦА - ДРЖАВНА ГРАНИЦА (КЕЛЕБИЈА)
ДЕОНИЦА ПРУГЕ НОВИ САД - СУБОТИЦА - ДРЖАВНА ГРАНИЦА (КЕЛЕБИЈА)

Део пројекта:
2/12.2 Кабловска траса за пружне ТК каблове
- деоница Руменка (искључиво) - Наумовићево (искључиво)

Цртеж:	Размера:
СИТУАЦИОНИ ПЛАН км 167+585.96 - км 169+400.00	1:1000

Фаза пројекта:	датум:	Цртеж бр.
ПГД	**04.2021.**	2020-250-САО-2/12.2.7.1.43

ЛЕГЕНДА:

- ЗЕМЉИШТЕ ПЛАНИРАНО ЗА РЕАЛИЗАЦИЈУ ПРОЈЕКТА
- ОГРАДА ПРУГЕ
- ПРОЈЕКТОВАНА ДРЕНАЖА
- ПРОЈЕКТОВАНИ БЕТОНСКИ КАНАЛ
- ПРОЈЕКТОВАНИ ЗЕМЉАНИ КАНАЛ
- ЛЕВИ КОЛОСЕК
- ДЕСНИ КОЛОСЕК
- СТАНИЧНИ КОЛОСЕЦИ
- КОЛОСЕК ЗА АЛЕКСАНДРОВО
- КОЛОСЕК ЗА БАЈУ
- КОЛОСЕК ЗА СОМБОР
- УЛАЗ ИЗ СЕНТЕ
- УЛАЗ ИЗ ХОРГОША
- ЗАМЕНА ГОРЊЕГ СТРОЈА ПРИДОБИЈЕНИМ МАТЕРИЈАЛОМ
- ПОСТОЈЕЋЕ СКРЕТНИЦЕ
- ПРОЈЕКТОВАНЕ СКРЕТНИЦЕ
- ПРУЖНА КАНАЛЕТА
- СТАНИЧНА КАНАЛЕТА
- ГЕОДЕТСКИ СНИМАК ПОСТОЈЕЋЕГ СТАЊА - ТОПОГРАФИЈА
- КАТАСТАРСКИ ПЛАН - КАТАСТАРСКЕ ПАРЦЕЛЕ (1020/1, 1020/2)

Број	Датум	Опис
03		
02		
01		

Ревизиони блок:

САОБРАЋАЈНИ ИНСТИТУТ ЦИП, д.о.о.

Немањина 6; 11000 Београд; Србија
Тел: 011/3618-134; Факс: 011/3618-324; web site: www.sicip.co.rs

Организациона јединица:САОБРАЋАЈНИЦЕ

Одговорни пројектант:
Александра Митић, дипл. грађ. инж.
лиценца број: 315 L487 12

Сарадници:

Унутрашња контрола:
Милан Јелкић, дипл.грађ.инж.

Главни пројектант:
др Љиљана Милић Марковић, дипл.грађ.инж.

Руководилац организационе јединице:
мр Новица Стевановић, дипл.грађ.инж.

Инвеститор пројекта:
" ИНФРАСТРУКТУРА ЖЕЛЕЗНИЦЕ СРБИЈЕ " А.Д.
Немањина 6/IV, Београд

Наручилац пројекта: Joint Venture of
China Railway International Corporation Ltd. (CRIC)
No.10 Fuxing Road,Haidian District,Beijing
P.R China, 100844
China Communication Construction Company Ltd. (CCCC)
No.85 Deshengmenwai Street,Xicheng District,Beijing
P.R China, 100088

Објекат:
ПРУГА БЕОГРАД - СУБОТИЦА - ДРЖАВНА ГРАНИЦА (КЕЛЕБИЈА)
ДЕОНИЦА ПРУГЕ НОВИ САД - СУБОТИЦА - ДРЖАВНА ГРАНИЦА (КЕЛЕБИЈА)

Део пројекта:
2/12.2 Кабловска траса за пружне ТК каблове
- деоница Руменка (искључиво) - Наумовићево (искључиво)

Цртеж: СИТУАЦИОНИ ПЛАН km 169+400.00 - km 171+100.00
Размера: 1:1000

Фаза пројекта:	датум:	Цртеж бр.
ПГД	**04.2021.**	2020-250-САО-2/12.2.7.1.44

ЛЕГЕНДА:

- ЗЕМЉИШТЕ ПЛАНИРАНО ЗА РЕАЛИЗАЦИЈУ ПРОЈЕКТА
- ОГРАДА ПРУГЕ
- ПРОЈЕКТОВАНА ДРЕНАЖА
- ПРОЈЕКТОВАНИ БЕТОНСКИ КАНАЛ
- ПРОЈЕКТОВАНИ ЗЕМЉАНИ КАНАЛ
- ЛЕВИ КОЛОСЕК
- ДЕСНИ КОЛОСЕК
- СТАНИЧНИ КОЛОСЕЦИ
- КОЛОСЕК ЗА АЛЕКСАНДРОВО
- КОЛОСЕК ЗА БАЈУ
- КОЛОСЕК ЗА СОМБОР
- УЛАЗ ИЗ СЕНТЕ
- УЛАЗ ИЗ ХОРГОША
- ЗАМЕНА ГОРЊЕГ СТРОЈА ПРИДОБИЈЕНИМ МАТЕРИЈАЛОМ
- ПОСТОЈЕЋЕ СКРЕТНИЦЕ
- ПРОЈЕКТОВАНЕ СКРЕТНИЦЕ
- ПРУЖНА КАНАЛЕТА
- СТАНИЧНА КАНАЛЕТА
- ГЕОДЕТСКИ СНИМАК ПОСТОЈЕЋЕГ СТАЊА - ТОПОГРАФИЈА
- КАТАСТАРСКИ ПЛАН - КАТАСТАРСКЕ ПАРЦЕЛЕ (1020/1, 1020/2)

Број	Датум	Опис
03		
02		
01		

Ревизиони блок:

САОБРАЋАЈНИ ИНСТИТУТ ЦИП, д.о.о.

Немањина 6; 11000 Београд; Србија
Тел: 011/3618-134; Факс: 011/3618-324; web site: www.sicip.co.rs

Организациона јединица:САОБРАЋАЈНИЦЕ

Одговорни пројектант:
Александра Митић, дипл. грађ. инж.
лиценца број: 315 L487 12

Сарадници:

Унутрашња контрола:
Милан Јелкић, дипл.грађ.инж.

Главни пројектант:
др Љиљана Милић Марковић, дипл.грађ.инж.

Руководилац организационе јединице:
мр Новица Стевановић, дипл.грађ.инж.

Инвеститор пројекта:
" ИНФРАСТРУКТУРА ЖЕЛЕЗНИЦЕ СРБИЈЕ " А.Д.
Немањина 6/IV, Београд

Наручилац пројекта: Joint Venture of
China Railway International Corporation Ltd. (CRIC)
No.10 Fuxing Road,Haidian District,Beijing
P.R China, 100844
China Communication Construction Company Ltd. (CCCC)
No.85 Deshengmenwai Street,Xicheng District,Beijing
P.R China, 100088

Објекат:
ПРУГА БЕОГРАД - СУБОТИЦА - ДРЖАВНА ГРАНИЦА (КЕЛЕБИЈА)
ДЕОНИЦА ПРУГЕ НОВИ САД - СУБОТИЦА - ДРЖАВНА ГРАНИЦА (КЕЛЕБИЈА)

Део пројекта:
2/12.2 Кабловска траса за пружне ТК каблове
- деоница Руменка (искључиво) - Наумовићево (искључиво)

Цртеж:		Размера:
СИТУАЦИОНИ ПЛАН km 171+100 - km 172+700		1:1000
Фаза пројекта: ПГД	датум: 04.2021.	Цртеж бр. 2020-250-CAO-2/12.2.7.1.45

ЛЕГЕНДА:

- ЗЕМЉИШТЕ ПЛАНИРАНО ЗА РЕАЛИЗАЦИЈУ ПРОЈЕКТА
- ОГРАДА ПРУГЕ
- ПРОЈЕКТОВАНА ДРЕНАЖА
- ПРОЈЕКТОВАНИ БЕТОНСКИ КАНАЛ
- ПРОЈЕКТОВАНИ ЗЕМЉАНИ КАНАЛ
- ЛЕВИ КОЛОСЕК
- ДЕСНИ КОЛОСЕК
- СТАНИЧНИ КОЛОСЕЦИ
- КОЛОСЕК ЗА АЛЕКСАНДРОВО
- КОЛОСЕК ЗА БАЈУ
- КОЛОСЕК ЗА СОМБОР
- УЛАЗ ИЗ СЕНТЕ
- УЛАЗ ИЗ ХОРГОША
- ЗАМЕНА ГОРЊЕГ СТРОЈА ПРИДОБИЈЕНИМ МАТЕРИЈАЛОМ
- ПОСТОЈЕЋЕ СКРЕТНИЦЕ
- ПРОЈЕКТОВАНЕ СКРЕТНИЦЕ
- ПРУЖНА КАНАЛЕТА
- СТАНИЧНА КАНАЛЕТА
- ГЕОДЕТСКИ СНИМАК ПОСТОЈЕЋЕГ СТАЊА - ТОПОГРАФИЈА
- КАТАСТАРСКИ ПЛАН - КАТАСТАРСКЕ ПАРЦЕЛЕ (1020/1, 1020/2)

Број	Датум	Опис
03		
02		
01		

Ревизиони блок:

САОБРАЋАЈНИ ИНСТИТУТ ЦИП, д.о.о.
Немањина 6; 11000 Београд; Србија
Тел: 011/3618-134; Факс: 011/3618-324; web site: www.sicip.co.rs

Организациона јединица:САОБРАЋАЈНИЦЕ

Одговорни пројектант:
Александра Митић, дипл. грађ. инж.
лиценца број: 315 L487 12

Сарадници:

Унутрашња контрола:
Милан Јелкић, дипл.грађ.инж.

Главни пројектант:
др Љиљана Милић Марковић, дипл.грађ.инж.

Руководилац организационе јединице:
мр Новица Стевановић, дипл.грађ.инж.

Инвеститор пројекта:
" ИНФРАСТРУКТУРА ЖЕЛЕЗНИЦЕ СРБИЈЕ " А.Д.
Немањина 6/IV, Београд

Наручилац пројекта:
Joint Venture of
China Railway International Corporation Ltd. (CRIC)
No.10 Fuxing Road,Haidian District,Beijing
P.R China, 100844
China Communication Construction Company Ltd. (CCCC)
No.85 Deshengmenwai Street,Xicheng District,Beijing
P.R China, 100088

Објекат:
ПРУГА БЕОГРАД - СУБОТИЦА - ДРЖАВНА ГРАНИЦА (КЕЛЕБИЈА)
ДЕОНИЦА ПРУГЕ НОВИ САД - СУБОТИЦА - ДРЖАВНА ГРАНИЦА (КЕЛЕБИЈА)

Део пројекта:
2/12.2 Кабловска траса за пружне ТК каблове
- деоница Руменка (искључиво) - Наумовићево (искључиво)

Цртеж:	Размера:
СИТУАЦИОНИ ПЛАН km 172+700.00 - km174+174.98	1:1000

Фаза пројекта:	датум:	Цртеж бр.
ПГД	**04.2021.**	2020-250-САО-2/12.2.7.1.46

Број	Датум	Опис
03		
02		
01		

Ревизиони блок:

САОБРАЋАЈНИ ИНСТИТУТ ЦИП, д.о.о.

Немањина 6; 11000 Београд; Србија
Тел: 011/3618-134; Факс: 011/3618-324; web site: www.sicip.co.rs

Организациона јединица:САОБРАЋАЈНИЦЕ

Одговорни пројектант:
Александра Митић, дипл. грађ. инж.
лиценца број: 315 L487 12

Сарадници:

Унутрашња контрола:
Милан Јелкић, дипл.грађ.инж.

Главни пројектант:
др Љиљана Милић Марковић, дипл.грађ.инж.

Руководилац организационе јединице:
мр Новица Стевановић, дипл.грађ.инж.

Инвеститор пројекта:
" ИНФРАСТРУКТУРА ЖЕЛЕЗНИЦЕ СРБИЈЕ " А.Д.
Немањина 6/IV, Београд

Наручилац пројекта: Joint Venture of
China Railway International Corporation Ltd. (CRIC)
No.10 Fuxing Road,Haidian District,Beijing
P.R China, 100844
China Communication Construction Company Ltd. (CCCC)
No.85 Deshengmenwai Street,Xicheng District,Beijing
P.R China, 100088

Објекат:
ПРУГА БЕОГРАД - СУБОТИЦА - ДРЖАВНА ГРАНИЦА (КЕЛЕБИЈА)
ДЕОНИЦА ПРУГЕ НОВИ САД - СУБОТИЦА - ДРЖАВНА ГРАНИЦА (КЕЛЕБИЈА)

Део пројекта:
2/12.2 Кабловска траса за пружне ТК каблове
- деоница Руменка (искључиво) - Наумовићево (искључиво)

Цртеж: СИТУАЦИОНИ ПЛАН km 174+174.98 - km176+300.00

Размера: 1:1000

Фаза пројекта:	датум:	Цртеж бр.
ПГД	04.2021.	2020-250-САО-2/12.2.7.1.47

ТИПСКИ ПОПРЕЧНИ ПРОФИЛ У УСЕКУ

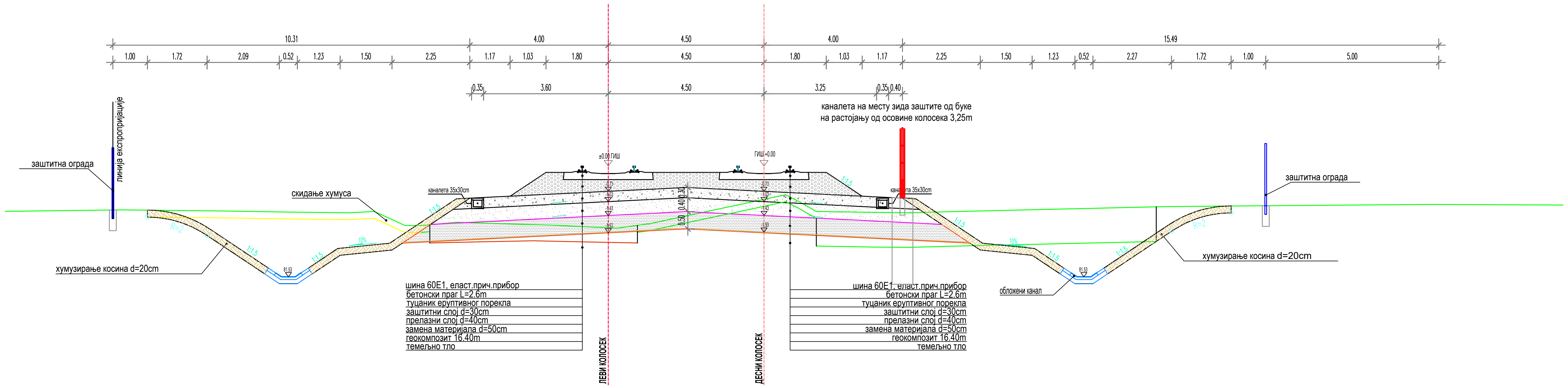

ТИПСКИ ПОПРЕЧНИ ПРОФИЛ У НАСИПУ

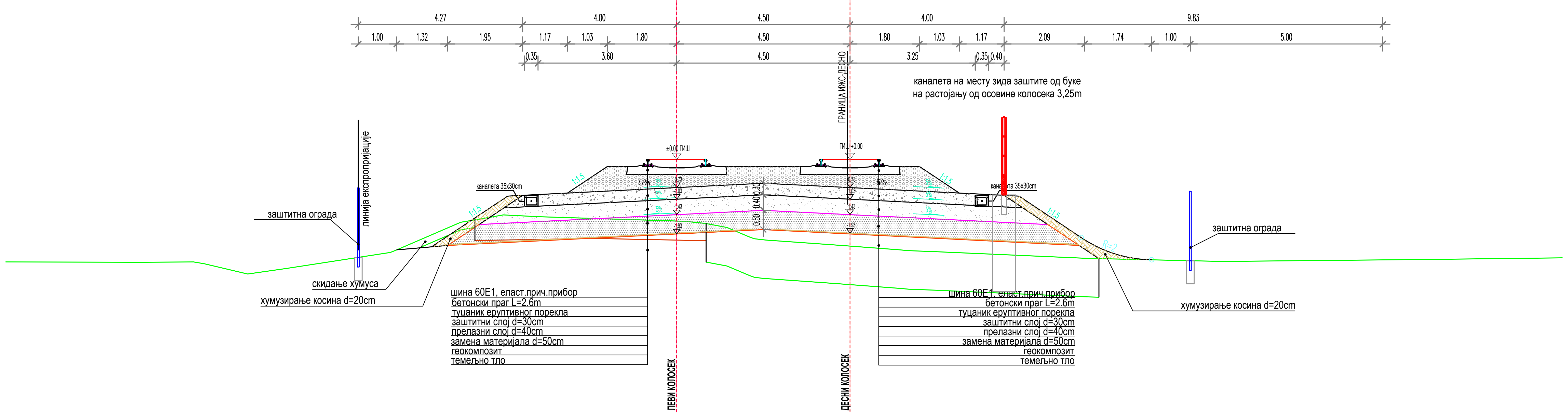

Број	Датум	Опис
03		
02		
01		

Ревизиони блок:

САОБРАЋАЈНИ ИНСТИТУТ ЦИП, д.о.о.

Немањина 6; 11000 Београд; Србија
Тел: 011/3618-134; Факс: 011/3618-324; web site: www.sicip.co.rs

Организациона јединица:САОБРАЋАЈНИЦЕ

Одговорни пројектант:
Александра Митић, дипл. грађ. инж.
лиценца број: 315 L487 12

Сарадници:

Унутрашња контрола:
Милан Јелкић, дипл.грађ.инж.

Главни пројектант:
др Љиљана Милић Марковић, дипл.грађ.инж.

Руководилац организационе јединице:
мр Новица Стевановић, дипл.грађ.инж.

Инвеститор пројекта:
" ИНФРАСТРУКТУРА ЖЕЛЕЗНИЦЕ СРБИЈЕ " А.Д.
Немањина 6/IV, Београд

Наручилац пројекта:
Joint Venture of
China Railway International Corporation Ltd. (CRIC)
No.10 Fuxing Road,Haidian District,Beijing
P.R China, 100844
China Communication Construction Company Ltd. (CCCC)
No.85 Deshengmenwai Street,Xicheng District,Beijing
P.R China, 100088

Објекат:
ПРУГА БЕОГРАД - СУБОТИЦА - ДРЖАВНА ГРАНИЦА (КЕЛЕБИЈА)
ДЕОНИЦА ПРУГЕ НОВИ САД - СУБОТИЦА - ДРЖАВНА ГРАНИЦА (КЕЛЕБИЈА)

Део пројекта:
2/12.2 Кабловска траса за пружне ТК каблове
- деоница Руменка (искључиво) - Наумовићево (искључиво)

Цртеж:	Размера:
Типски попречни профил	1:100

Фаза пројекта:	датум:	Цртеж бр.
ПГД	04.2021.	2020-250-САО-2/12.2.7.2

ПЛАН ОПЛАТЕ И АРМАТУРЕ МОНТАЖНЕ СТАНИЧНЕ КАНАЛЕТЕ ЗА "СС" И "ТТ" ИНСТАЛАЦИЈЕ Р 1:10

ПОПРЕЧНИ ПРЕСЕК

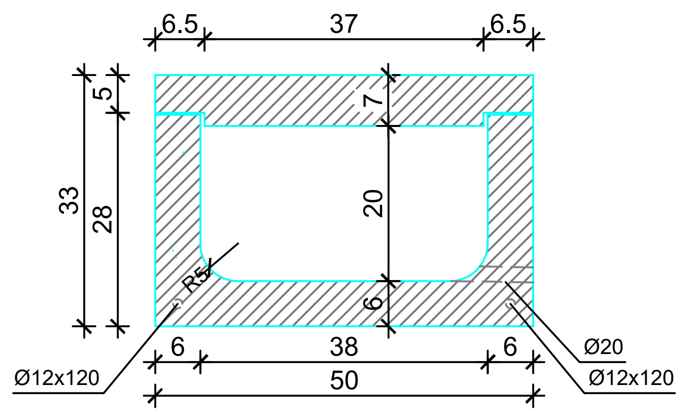

G поклопца = 0.41 KN / 0.5 m
G корита = 1.49 KN / 1.0 m

C 25/30 (MB 30)
V-II (СРПС ЕН 12390-8)
SRPS U.M1.206
S 240

ПОДУЖНИ ПРЕСЕК

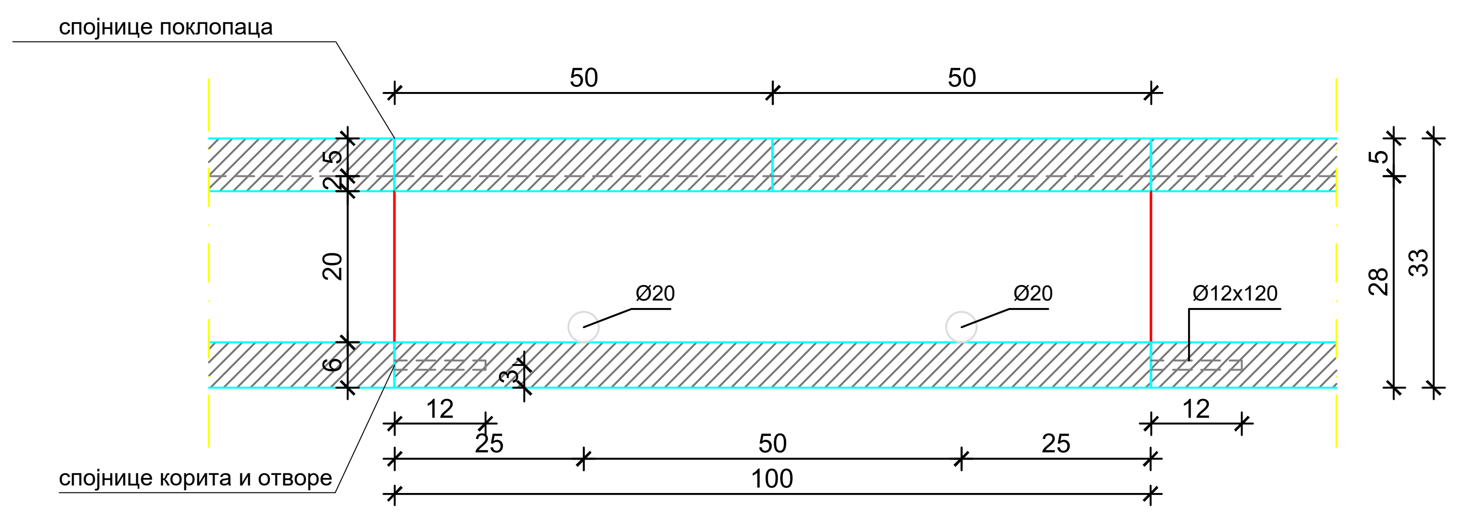

ПОКЛОПАЦ

ОСНОВА

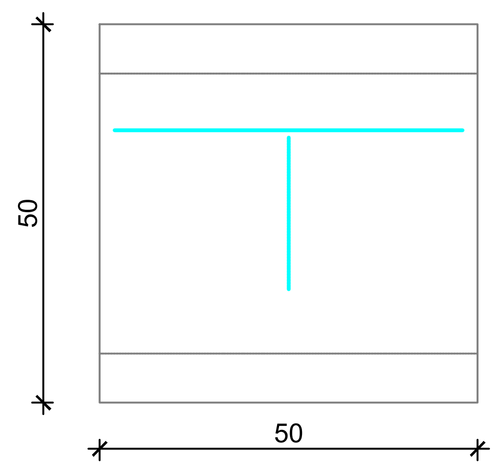

ПОПРЕЧНИ ПРЕСЕК

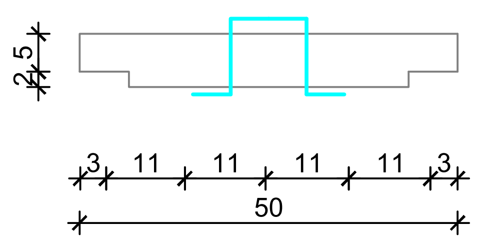

КОРИТО

ОСНОВА

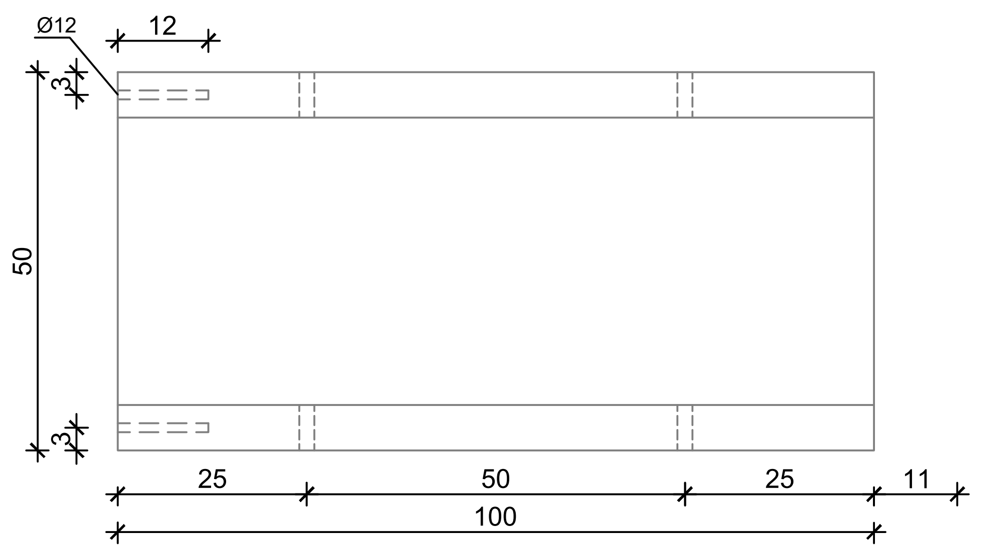

ПОПРЕЧНИ ПРЕСЕК

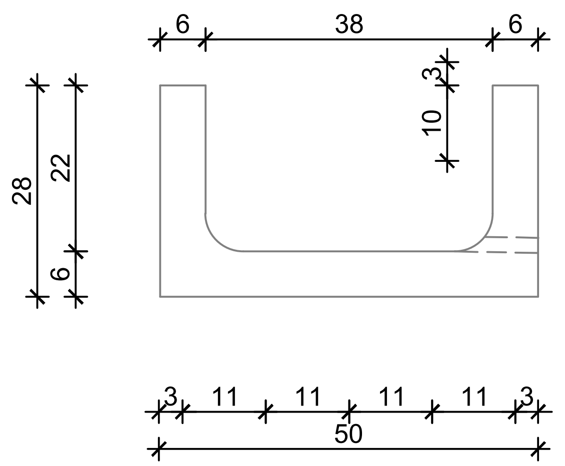

НАПОМЕНА:
- Поз. 3 премазати битуменом и у току стврдњавања бетона утиснути је пар пута горе - доле у бетон поклопца да се касније може извући и служити као хватаљка
- Оставити отворе Ø12x120 за подужно повезивање корита преко поз. 6, уз претходно заливање отвора експмалом
- Поз. 7 исећи на лицу места након постављања корита у пројектован положај

Спецификација - монтажна станична каналета					
озн.	облик и мере [cm]	Ø	lg [m]	n [kom]	lgn [m]
Поклопац (2 kom)					
1	3, 4, 11, 12, 22, 12, 11, 4, 3	8	0.52	10	5.20
2	46	8	0.46	10	4.60
3	5, 5, 10, 10, 10	10	0.40	2	0.80
Корито (1 kom)					
4	45, 24, 24	8	0.93	10	9.30
5	96	8	0.96	9	8.64
6	98	8	0.98	2	1.96
7	13, 10, 13	10	0.36	2	0.72

Рекапитулација - монтажна станична каналета			
Ø [mm]	lgn [m]	јединична тежина [kg/m']	тежина [kg]
S240			
8	29.70	0.40	11.73
10	1.52	0.62	0.94
Укупно			12.67

Број	Датум	Опис
03		
02		
01		

Ревизиони блок:

САОБРАЋАЈНИ ИНСТИТУТ ЦИП, д.о.о.
Немањина 6; 11000 Београд; Србија
Тел: 011/3618-134; Факс: 011/3618-324; web site: www.sicip.co.rs
Организациона јединица:САОБРАЋАЈНИЦЕ

Одговорни пројектант:
Александра Митић, дипл. грађ. инж.
лиценца број: 315 L487 12

Сарадници:

Унутрашња контрола:
Милан Јелкић, дипл.грађ.инж.

Главни пројектант:
др Љиљана Милић Марковић, дипл.грађ.инж.

Руководилац организационе јединице:
мр Новица Стевановић, дипл.грађ.инж.

Инвеститор пројекта:
" ИНФРАСТРУКТУРА ЖЕЛЕЗНИЦЕ СРБИЈЕ " А.Д.
Немањина 6/IV, Београд

Наручилац пројекта:
Joint Venture of
China Railway International Corporation Ltd. (CRIC)
No.10 Fuxing Road,Haidian District,Beijing
P.R China, 100844
China Communication Construction Company Ltd. (CCCC)
No.85 Deshengmenwai Street,Xicheng District,Beijing
P.R China, 100088

Објекат:
ПРУГА БЕОГРАД - СУБОТИЦА - ДРЖАВНА ГРАНИЦА (КЕЛЕБИЈА)
ДЕОНИЦА ПРУГЕ НОВИ САД - СУБОТИЦА - ДРЖАВНА ГРАНИЦА (КЕЛЕБИЈА)

Део пројекта:
2/12.2 Кабловска траса за пружне ТК каблове
- деоница Руменка (искључиво) - Наумовићево (искључиво)

Цртеж:	Размера:
МОНТАЖНЕ СТАНИЧНЕ КАНАЛЕТЕ	1:100

Фаза пројекта:	датум:	Цртеж бр.
ПГД	04.2021.	2020-250-САО-2/12.2.7.3

ПЛАН ОПЛАТЕ И АРМАТУРЕ МОНТАЖНЕ ТУНЕЛСКЕ КАНАЛЕТЕ ЗА "СС" И "ТТ" ИНСТАЛАЦИЈЕ Р 1:10

ПОПРЕЧНИ ПРЕСЕК

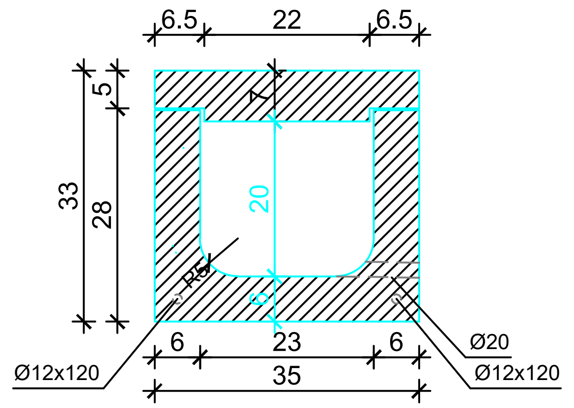

G поклопца = 0.28 KN / 0.5 m
G корита = 1.26 KN / 1.0 m

C 25/30 (MB 30)
V-II (СРПС ЕН 12390-8)
SRPS U.M1.206
S 240

ПОДУЖНИ ПРЕСЕК

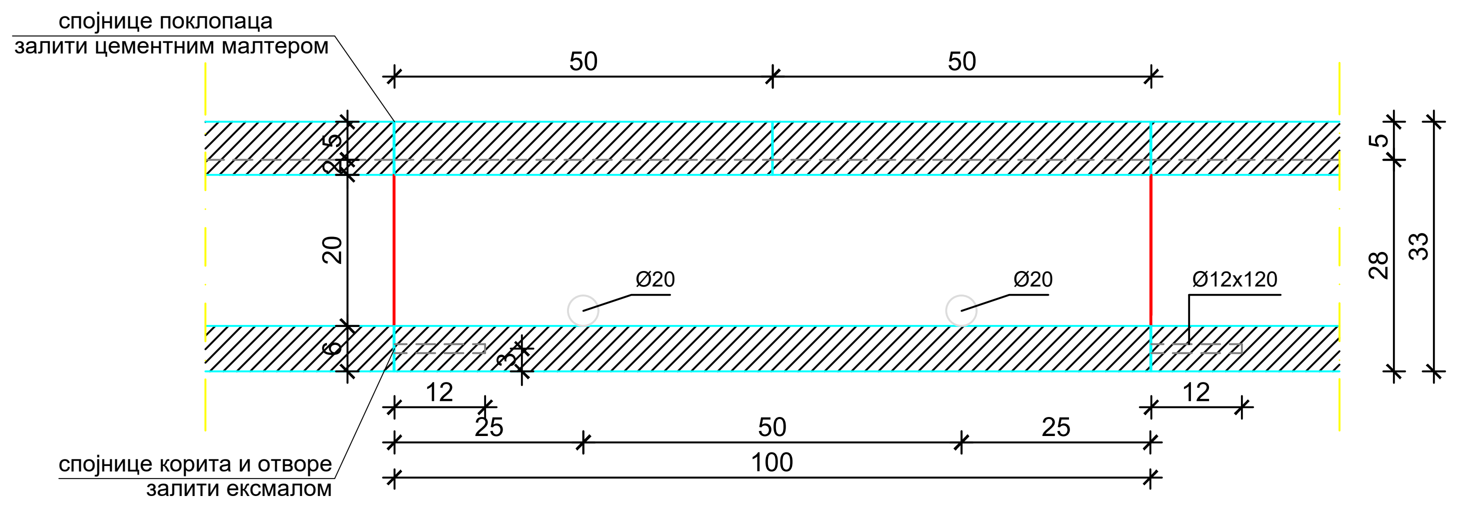

ПОКЛОПАЦ

ОСНОВА

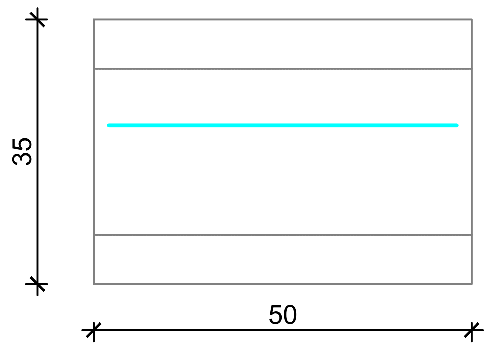

ПОПРЕЧНИ ПРЕСЕК

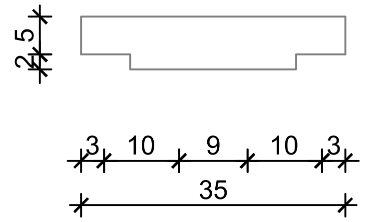

КОРИТО

ОСНОВА

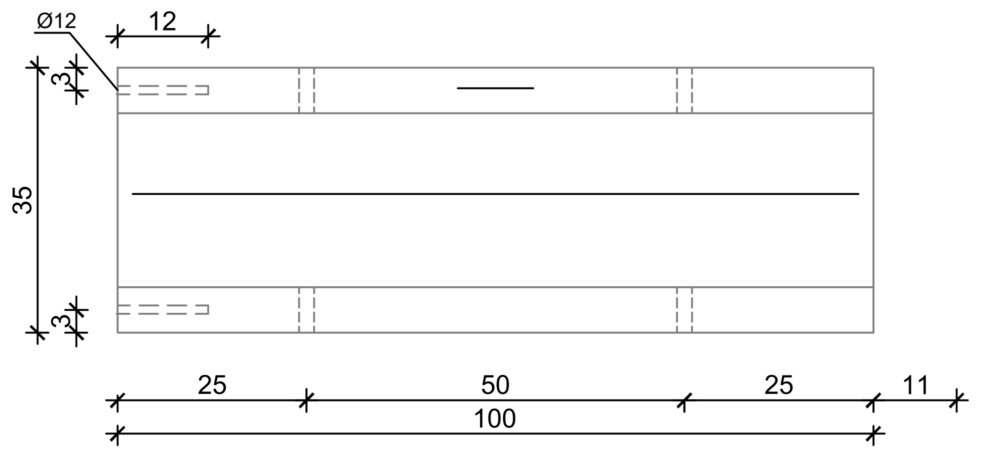

ПОПРЕЧНИ ПРЕСЕК

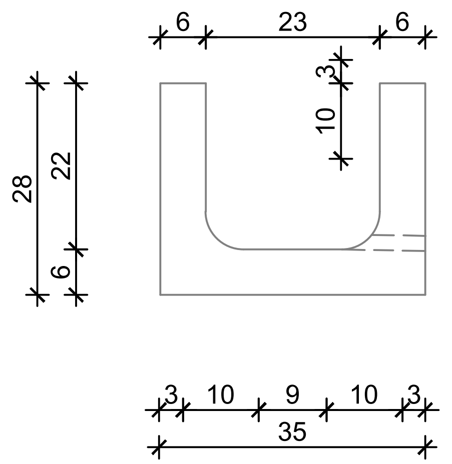

НАПОМЕНА:

- Поз. 3 премазати битуменом и у току стврдњавања бетона утиснути је пар пута горе - доле у бетон поклопца да се касније може извући и служити као хватаљка
- Оставити отворе Ø12x120 за подужно повезивање корита преко поз. 6, уз претходно заливање отвора ексмалом
- Поз. 7 исећи на лицу места након постављања корита у пројектован положај

Спецификација - монтажна тунелска каналета

озн.	облик и мере [cm]	Ø	lg [m]	n [kom]	lgn [m]
Поклопац (2 kom)					
1	3, 4, 9., 10, 11, 10, 3, 4, 9.	8	0.37	10	3.70
2	46	8	0.46	8	3.68
3	5, 5, 10, 10, 10	10	0.40	2	0.80
Корито (1 kom)					
4	30, 24, 24	8	0.78	10	7.80
5	96	8	0.96	6	5.76
6	98	8	0.98	2	1.96
7	13, 10, 13	10	0.36	2	0.72

Рекапитулација - монтажнатунелска каналета

Ø [mm]	lgn [m]	јединична тежина [kg/m']	тежина [kg]
S240			
8	22.90	0.40	9.05
10	1.52	0.62	0.94
Укупно			9.99

Број	Датум	Опис
03		
02		
01		

Ревизиони блок:

САОБРАЋАЈНИ ИНСТИТУТ ЦИП, д.о.о.
Немањина 6; 11000 Београд; Србија
Тел: 011/3618-134; Факс: 011/3618-324; web site: www.sicip.co.rs
Организациона јединица:САОБРАЋАЈНИЦЕ

Одговорни пројектант:
Александра Митић, дипл. грађ. инж.
лиценца број: 315 L487 12
Сарадници:
Унутрашња контрола:
Милан Јелкић, дипл.грађ.инж.
Главни пројектант:
др Љиљана Милић Марковић, дипл.грађ.инж.
Руководилац организационе јединице:
мр Новица Стевановић, дипл.грађ.инж.

Инвеститор пројекта:
" ИНФРАСТРУКТУРА ЖЕЛЕЗНИЦЕ СРБИЈЕ " А.Д.
Немањина 6/IV, Београд

Наручилац пројекта:
Joint Venture of
China Railway International Corporation Ltd. (CRIC)
No.10 Fuxing Road,Haidian District,Beijing
P.R China, 100844
China Communication Construction Company Ltd. (CCCC)
No.85 Deshengmenwai Street,Xicheng District,Beijing
P.R China, 100088

Објекат:
ПРУГА БЕОГРАД - СУБОТИЦА - ДРЖАВНА ГРАНИЦА (КЕЛЕБИЈА)
ДЕОНИЦА ПРУГЕ НОВИ САД - СУБОТИЦА - ДРЖАВНА ГРАНИЦА (КЕЛЕБИЈА)

Део пројекта:
2/12.2 Кабловска траса за пружне ТК каблове
- деоница Руменка (искључиво) - Наумовићево (искључиво)

Цртеж: МОНТАЖНЕ ПРУЖНА КАНАЛЕТЕ
Размера: 1:100

Фаза пројекта:	датум:	Цртеж бр.
ПГД	04.2021.	2020-250-САО-2/12.2.7.4

ПЛАН ОПЛАТЕ И АРМАТУРЕ ПРОШИРЕНЕ МОНТАЖНЕ СТАНИЧНЕ КАНАЛЕТЕ ЗА "СС" И "ТТ" ИНСТАЛАЦИЈЕ Р 1:10

ПОПРЕЧНИ ПРЕСЕК - ТИП Кл

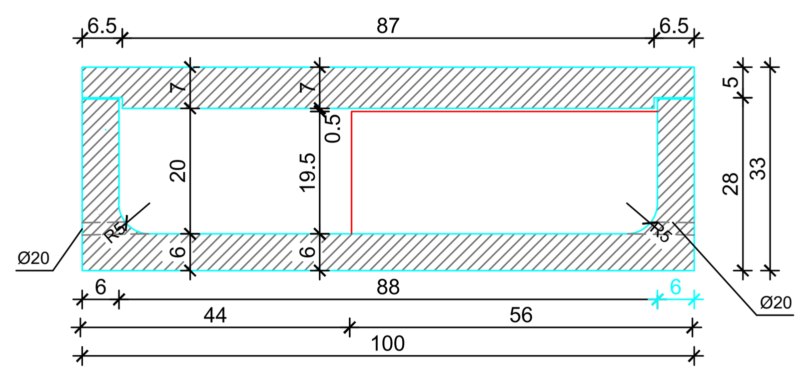

G поклопца = 0.84 KN / 0.5 m
G корита = 1.28 KN / 0.5 m

ПОПРЕЧНИ ПРЕСЕК - ТИП Кс

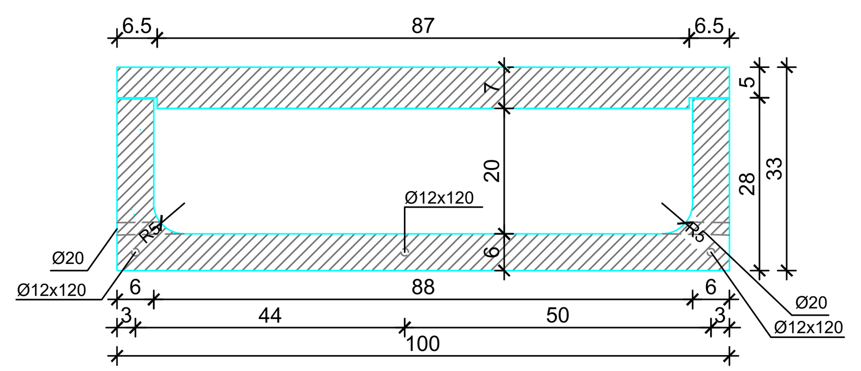

G поклопца = 0.84 KN / 0.5 m
G корита = 1.13 KN / 0.5 m

ПОПРЕЧНИ ПРЕСЕК - ТИП Кд

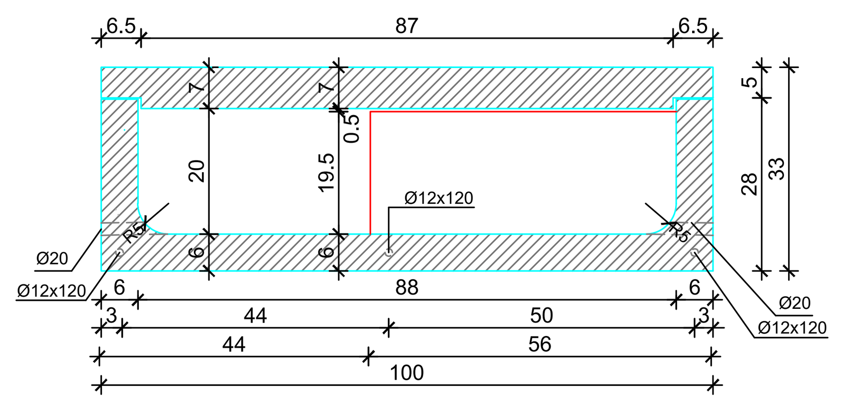

G поклопца = 0.84 KN / 0.5 m
G корита = 1.28 KN / 0.5 m

ПОДУЖНИ ПРЕСЕК

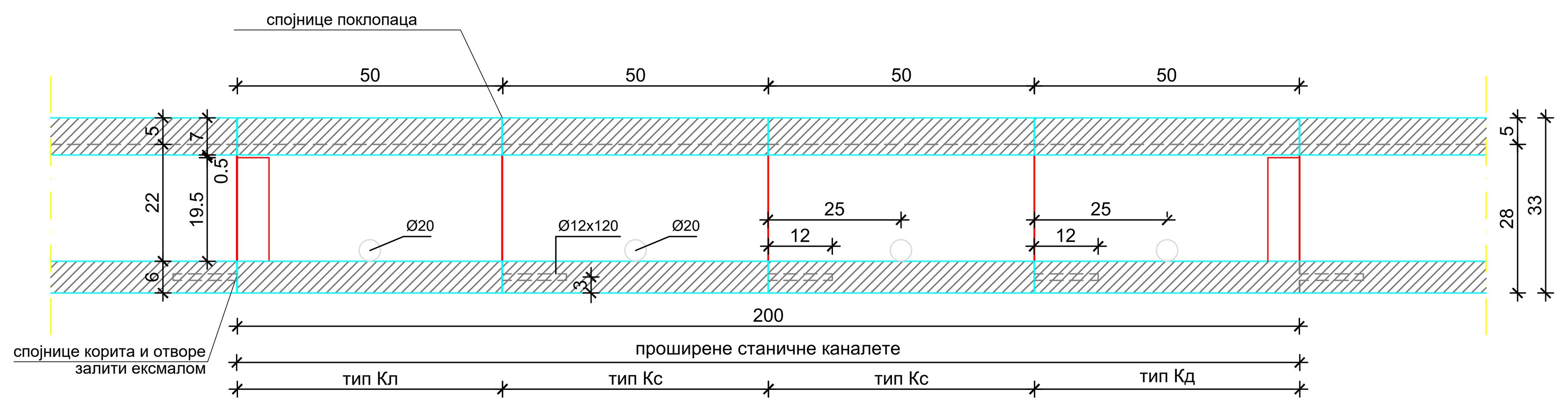

ОСНОВА

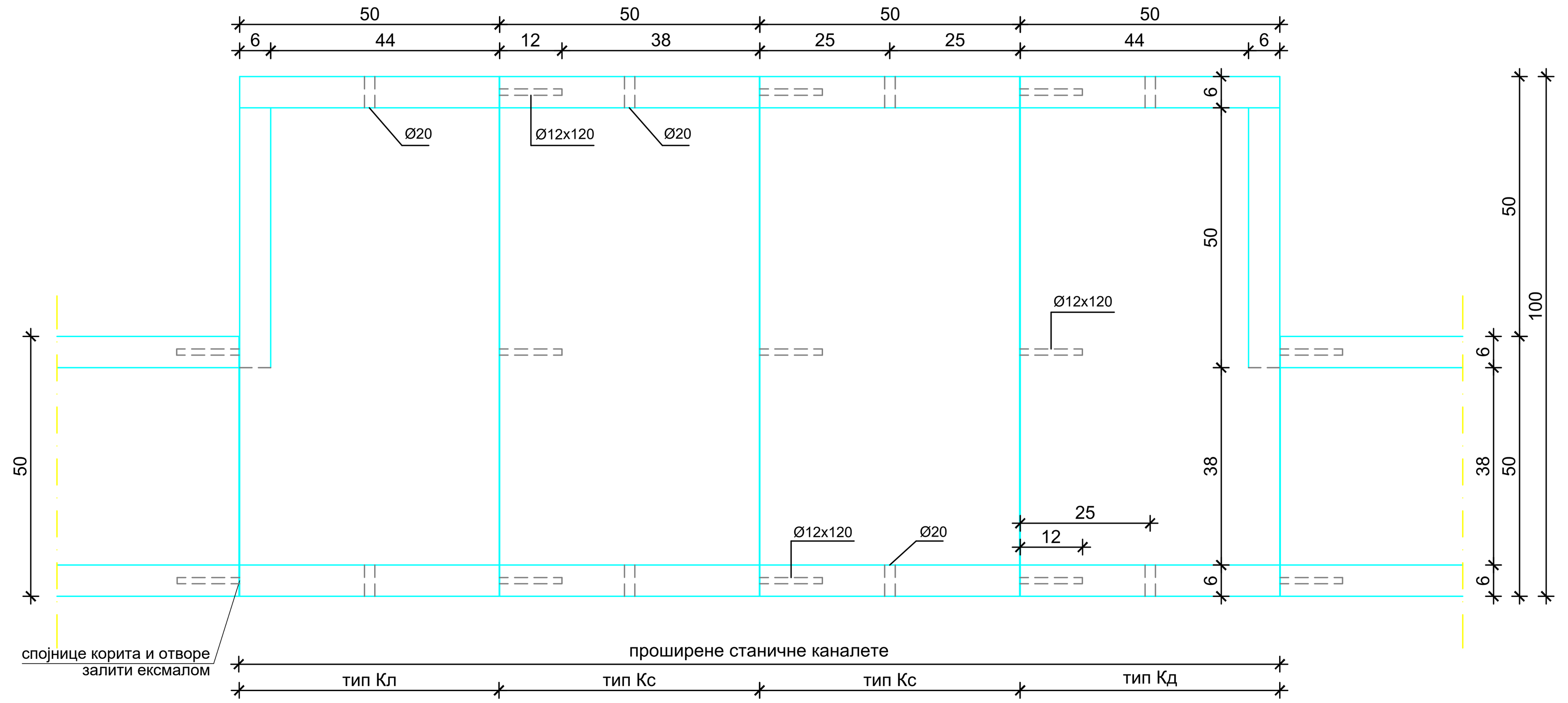

КОРИТО - ТИП Кл

ОСНОВА

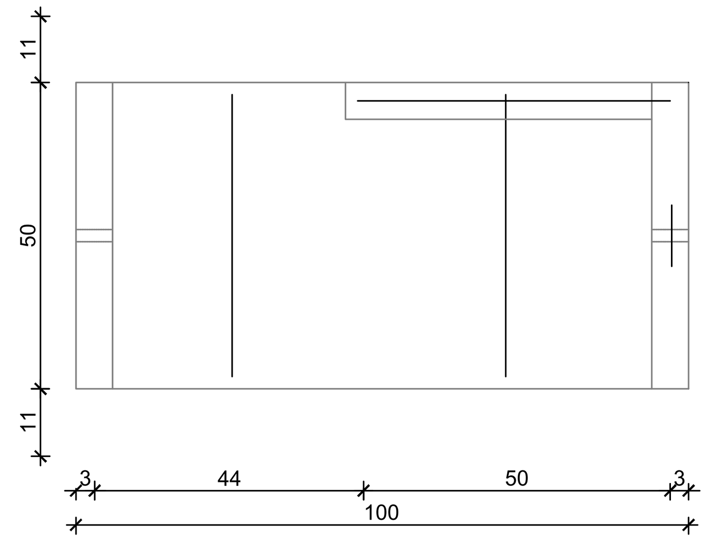

ПОПРЕЧНИ ПРЕСЕК

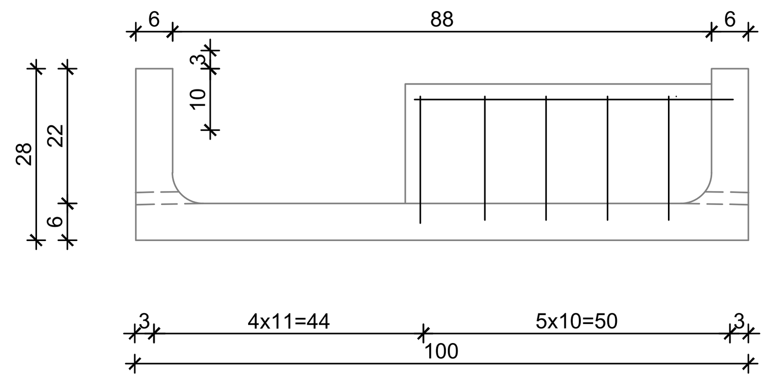

Спецификација

озн.	облик и мере [cm]	Ø	lg [m]	n [kom]	lgn [m]
Корито Кл (1 kom)					
4	24 / 95 / 24	8	1.43	5	7.15
5	46	8	0.46	7	3.22
6	72	8	0.72	2	1.44
7	46 / 20	8	0.66	4	2.64
8	59	8	0.59	1	0.59
9	46 / 51	8	0.97	2	1.94
10	51	8	0.51	1	0.51
11	23 / 10	8	0.33	1	0.33
12	13 / 10 / 13	10	0.36	2	0.72

НАПОМЕНА:
- Поз. 12 исећи на лицу места након постављања корита у пројектован положај

КОРИТО - ТИП Кс

ОСНОВА

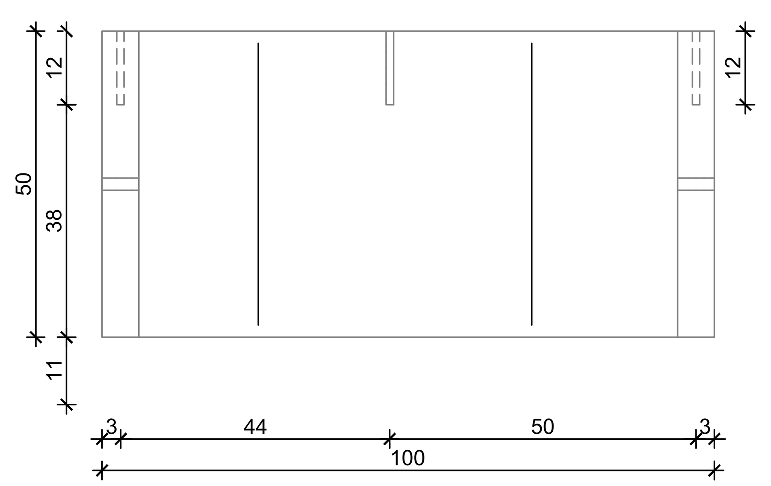

ПОПРЕЧНИ ПРЕСЕК

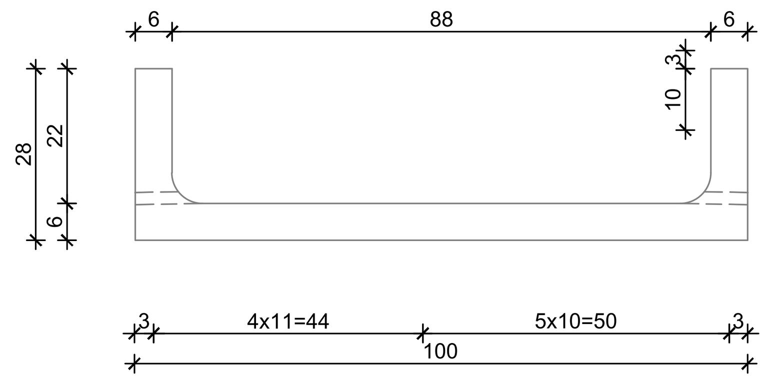

Спецификација

озн.	облик и мере [cm]	Ø	lg [m]	n [kom]	lgn [m]
Корито Кс (2 kom)					
4	24 / 95 / 24	8	1.43	10	14.30
5	46	8	0.46	26	11.96
6	49	8	0.49	6	2.94
7	13 / 10 / 13	10	0.36	4	1.44

НАПОМЕНА:
- Оставити отворе Ø12x120 за подужно повезивање корита, уз претходно заливање отвора ексмалом
- Поз. 7 исећи на лицу места након постављања корита у пројектован положај

КОРИТО - ТИП Кд

ОСНОВА

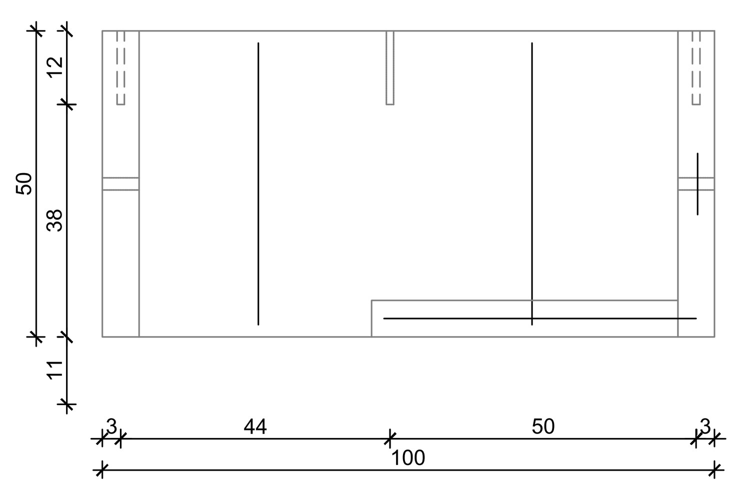

ПОПРЕЧНИ ПРЕСЕК

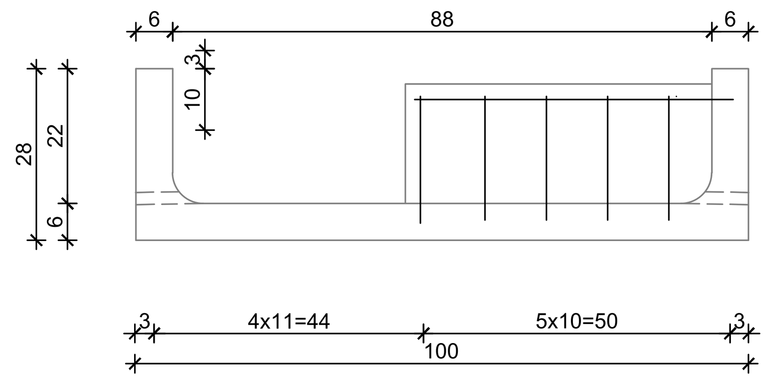

Спецификација

озн.	облик и мере [cm]	Ø	lg [m]	n [kom]	lgn [m]
Корито Кд (1 kom)					
4	24 / 95 / 24	8	1.43	5	7.15
5	46	8	0.46	7	3.22
6	48	8	0.48	2	0.96
7	46 / 20	8	0.66	4	2.64
8	35	8	0.35	1	0.35
9	46 / 51	8	0.97	2	1.94
10	51	8	0.51	1	0.51
11	20 / 10	8	0.30	1	0.30
12	13 / 10 / 13	10	0.36	2	0.72

НАПОМЕНА:
- Оставити отворе Ø12x120 за подужно повезивање корита, уз претходно заливање отвора ексмалом
- Поз. 12 исећи на лицу места након постављања корита у пројектован положај

ПОКЛОПАЦ

ОСНОВА

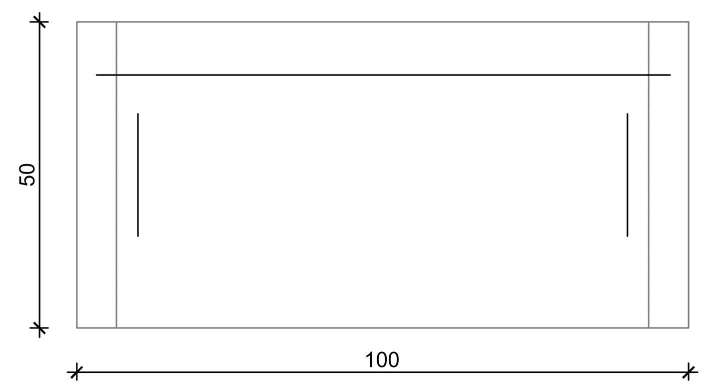

ПОПРЕЧНИ ПРЕСЕК

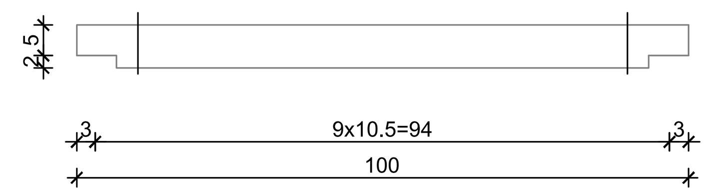

Спецификација

озн.	облик и мере [cm]	Ø	lg [m]	n [kom]	lgn [m]
Поклопац (4 kom)					
1	3 / 4 / 12 / 11 / 72 / 11 / 12 / 4 / 3	8	1.02	20	20.40
2	46	8	0.46	40	18.40
3	5 / 10 / 10 / 10 / 5	10	0.40	8	3.20

НАПОМЕНА:
- Поз. 3 премазати битуменом и у току стврдњавања бетона утиснути је пар пута горе - доле у бетон поклопца да се касније може извући и служити као хватаљка

C 25/30 (MB 30)
V-II (СРПС ЕН 12390-8)
SRPS U.M1.206
S 240

Рекапитулација - монтажна проширена станична каналета			
Ø [mm]	lgn [m]	јединична тежина [kg/m']	тежина [kg]
S240			
8	102.89	0.40	40.64
10	6.08	0.62	3.75
Укупно			44.39

Број	Датум	Опис
03		
02		
01		

Ревизиони блок:

САОБРАЋАЈНИ ИНСТИТУТ ЦИП, д.о.о.
Немањина 6; 11000 Београд; Србија
Тел: 011/3618-134; Факс: 011/3618-324; web site: www.sicip.co.rs
Организациона јединица:САОБРАЋАЈНИЦЕ

Одговорни пројектант:
Александра Митић, дипл. грађ. инж.
лиценца број: 315 L487 12

Сарадници:

Унутрашња контрола:
Милан Јелкић, дипл.грађ.инж.

Главни пројектант:
др Љиљана Милић Марковић, дипл.грађ.инж.

Руководилац организационе јединице:
мр Новица Стевановић, дипл.грађ.инж.

Инвеститор пројекта:
" ИНФРАСТРУКТУРА ЖЕЛЕЗНИЦЕ СРБИЈЕ " А.Д.
Немањина 6/IV, Београд

Наручилац пројекта:
Joint Venture of
China Railway International Corporation Ltd. (CRIC)
No.10 Fuxing Road,Haidian District,Beijing
P.R China, 100844
China Communication Construction Company Ltd. (CCCC)
No.85 Deshengmenwai Street,Xicheng District,Beijing
P.R China, 100088

Објекат:
ПРУГА БЕОГРАД - СУБОТИЦА - ДРЖАВНА ГРАНИЦА (КЕЛЕБИЈА)
ДЕОНИЦА ПРУГЕ НОВИ САД - СУБОТИЦА - ДРЖАВНА ГРАНИЦА (КЕЛЕБИЈА)

Део пројекта:
2/12.2 Кабловска траса за пружне ТК каблове
- деоница Руменка (искључиво) - Наумовићево (искључиво)

Цртеж:	Размера:
МОНТАЖНЕ ПРОШИРЕНЕ СТАНИЧНЕ КАНАЛЕТЕ	1:100

Фаза пројекта:	датум:	Цртеж бр.
ПГД	04.2021.	2020-250-САО-2/12.2.7.5

ПЛАН ОПЛАТЕ И АРМАТУРЕ ПРОШИРЕНЕ МОНТАЖНЕ ТУНЕЛСКЕ КАНАЛЕТЕ ЗА "СС" И "ТТ" ИНСТАЛАЦИЈЕ Р 1:10

ПОПРЕЧНИ ПРЕСЕК - ТИП Кл

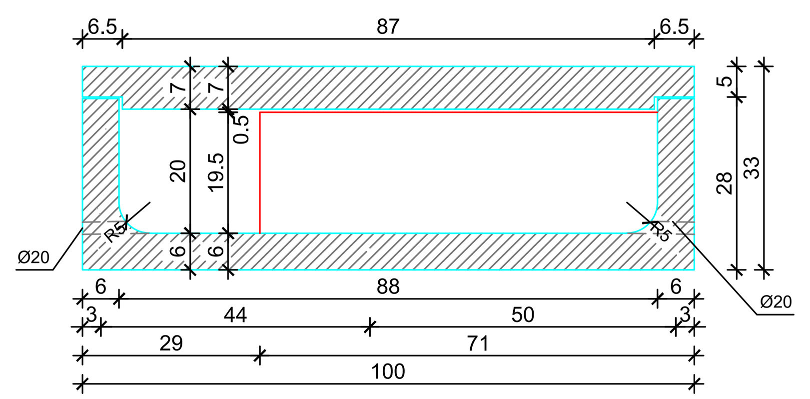

G поклопца = 0.84 KN / 0.5 m
G корита = 1.37 KN / 0.5 m

ПОПРЕЧНИ ПРЕСЕК - ТИП Кс

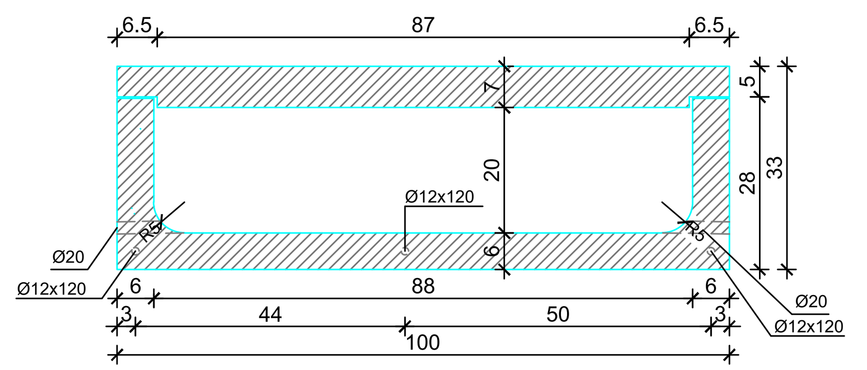

G поклопца = 0.84 KN / 0.5 m
G корита = 1.13 KN / 0.5 m

ПОПРЕЧНИ ПРЕСЕК - ТИП Кд

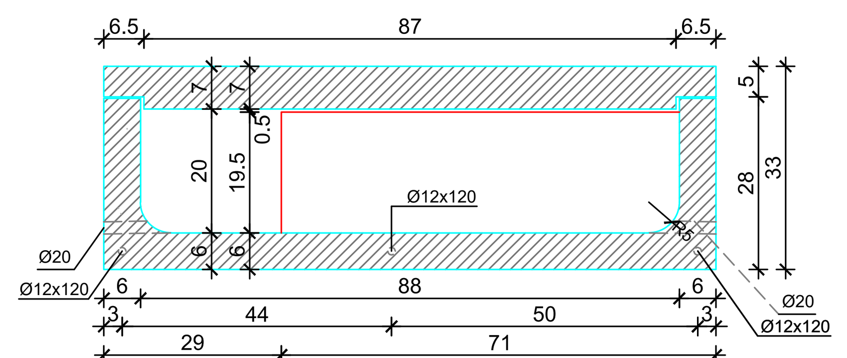

G поклопца = 0.84 KN / 0.5 m
G корита = 1.37 KN / 0.5 m

ПОДУЖНИ ПРЕСЕК

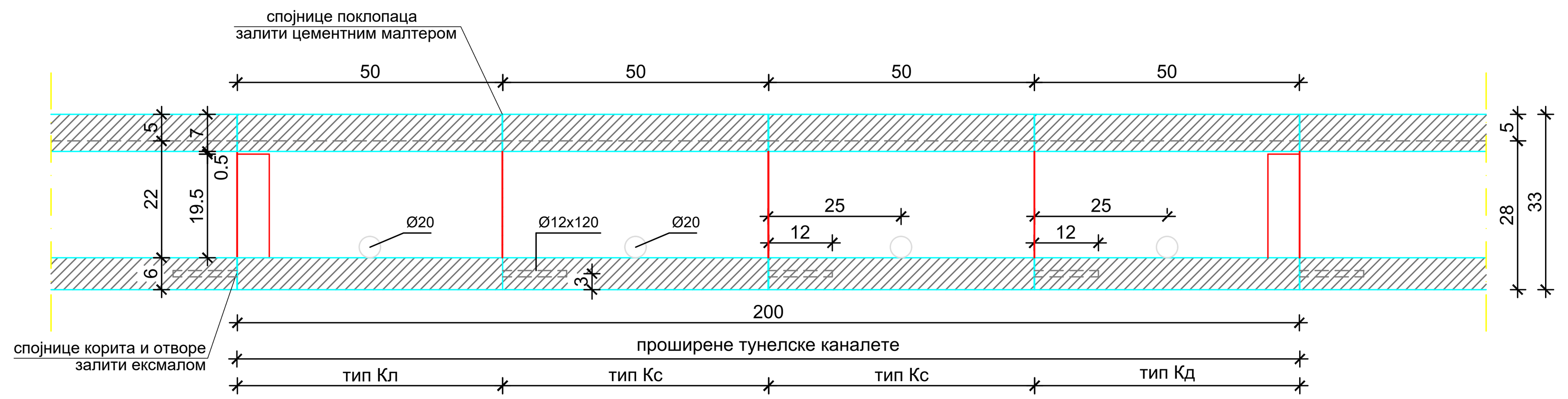

ОСНОВА

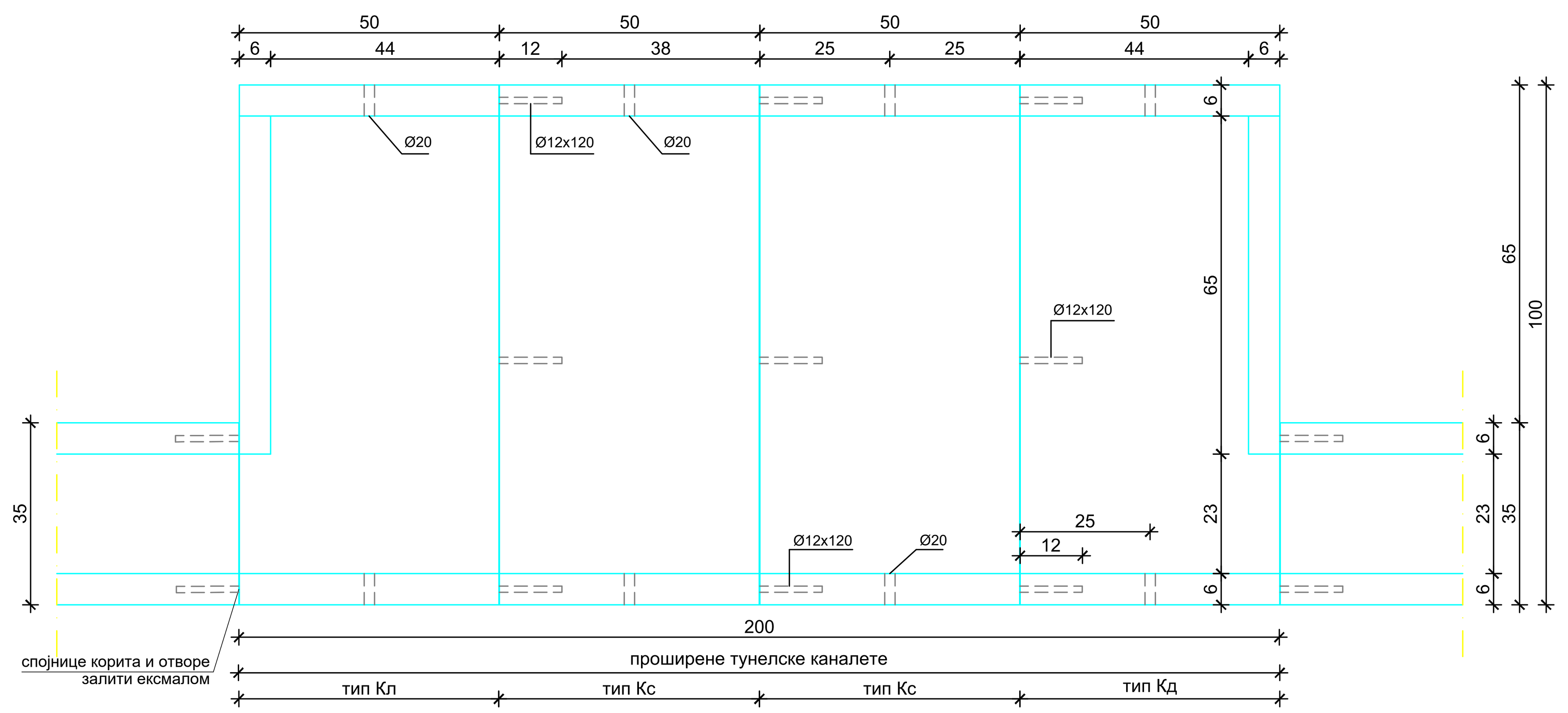

КОРИТО - ТИП Кл

ОСНОВА

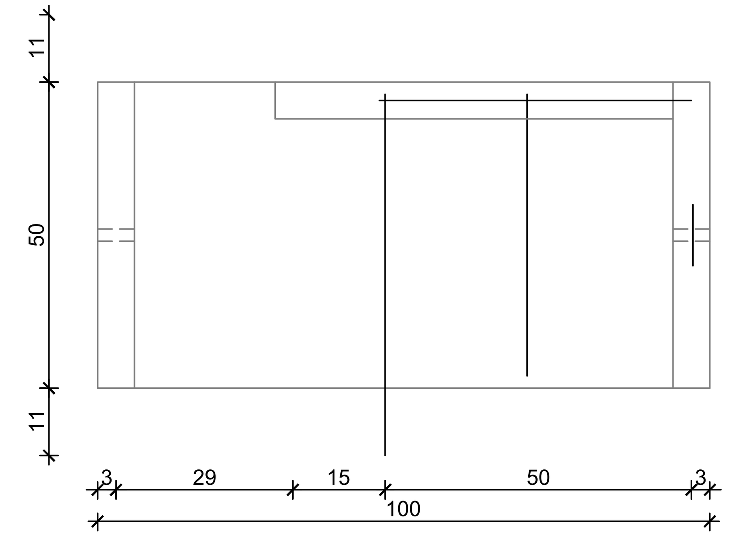

ПОПРЕЧНИ ПРЕСЕК

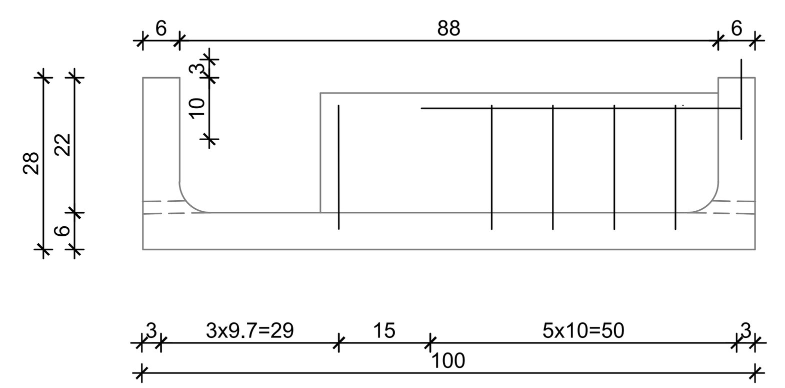

Спецификација

озн.	облик и мере [cm]	Ø	lg [m]	n [kom]	lgn [m]
Корито Кл (1 kom)					
4	24 / 95 / 24	8	1.43	5	7.15
5	46	8	0.46	6	2.76
6	72	8	0.72	1	0.72
7	46 / 20	8	0.66	4	2.64
8	59	8	0.59	2	1.18
9	46 / 66	8	1.12	2	2.24
10	66	8	0.66	1	0.66
11	20 / 59	8	0.79	1	0.79
12	20 / 10	8	0.30	1	0.30
13	13 / 10 / 13	10	0.36	2	0.72

НАПОМЕНА:
- Поз. 13 исећи на лицу места након постављања корита у пројектован положај

КОРИТО - ТИП Кс

ОСНОВА

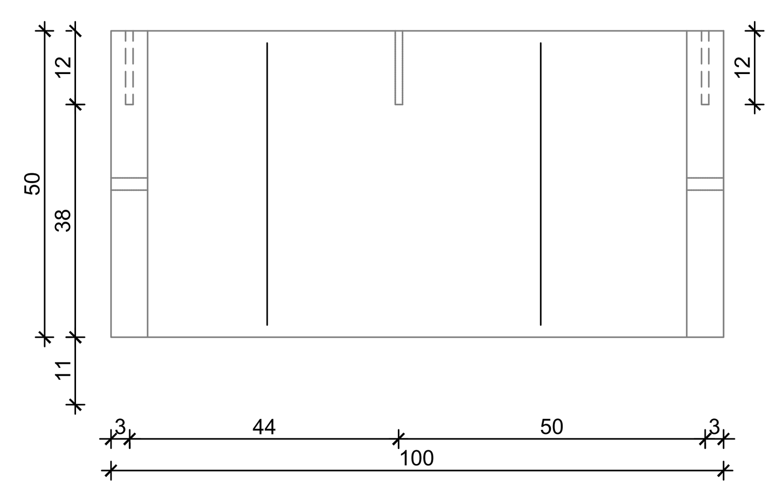

ПОПРЕЧНИ ПРЕСЕК

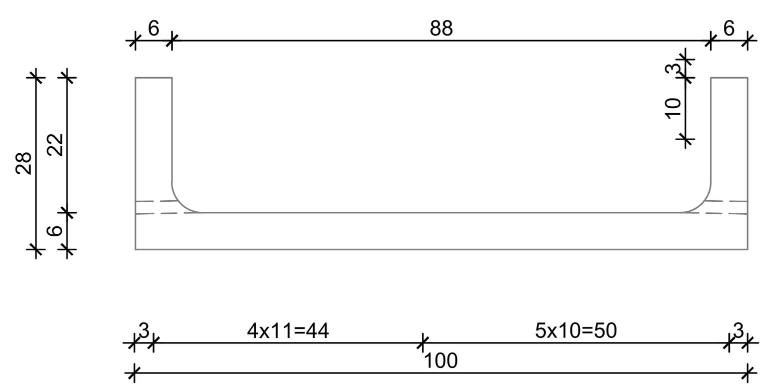

Спецификација

озн.	облик и мере [cm]	Ø	lg [m]	n [kom]	lgn [m]
Корито Кс (2 kom)					
4	24 / 95 / 24	8	1.43	10	14.30
5	46	8	0.46	26	11.96
6	49	8	0.49	6	2.94
7	13 / 10 / 13	10	0.36	4	1.44

НАПОМЕНА:
- Оставити отворе Ø12x120 за подужно повезивање корита, уз претходно заливање отвора ексмалом
- Поз. 7 исећи на лицу места након постављања корита у пројектован положај

КОРИТО - ТИП Кд

ОСНОВА

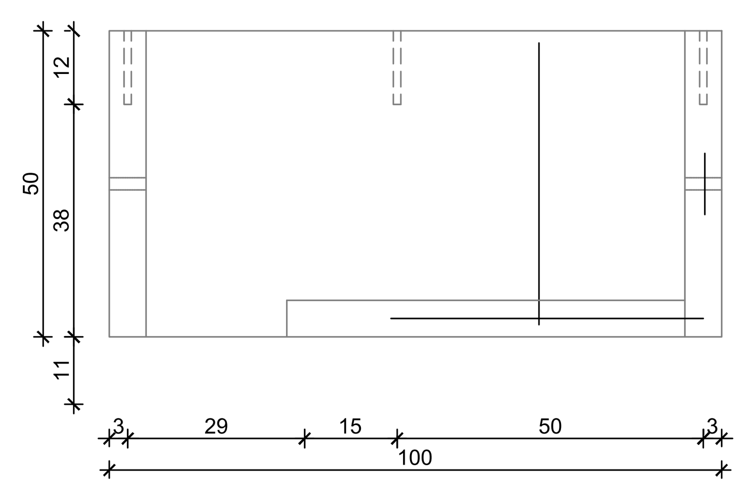

ПОПРЕЧНИ ПРЕСЕК

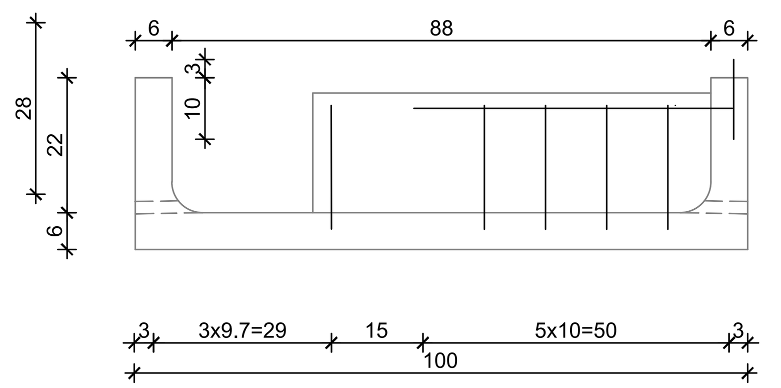

Спецификација

озн.	облик и мере [cm]	Ø	lg [m]	n [kom]	lgn [m]
Корито Кд (1 kom)					
4	24 / 95 / 24	8	1.43	5	7.15
5	46	8	0.46	6	2.76
6	48	8	0.48	1	0.48
7	46 / 20	8	0.66	4	2.64
8	35	8	0.35	1	0.35
9	46 / 66.	8	1.12	2	2.24
10	66.	8	0.66	1	0.66
11	59	8	0.59	1	0.59
12	20 / 10	8	0.30	1	0.30
13	20 / 35	8	0.55	1	0.55
14	13 / 10 / 13	10	0.36	2	0.72

НАПОМЕНА:
- Оставити отворе Ø12x120 за подужно повезивање корита, уз претходно заливање отвора ексмалом
- Поз. 14 исећи на лицу места након постављања корита у пројектован положај

ПОКЛОПАЦ

ОСНОВА

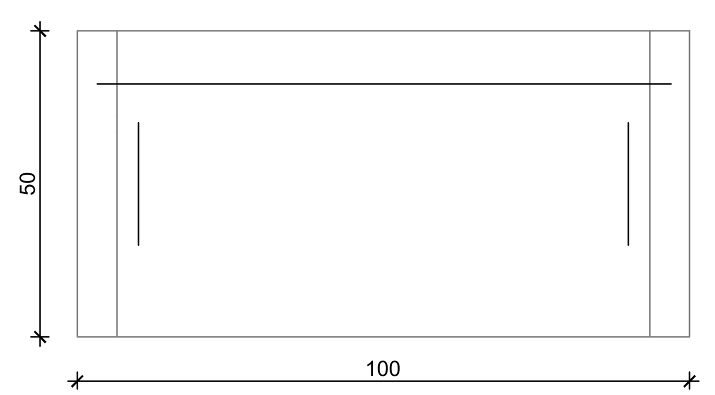

ПОПРЕЧНИ ПРЕСЕК

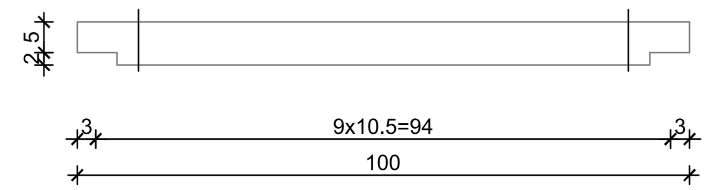

Спецификација

озн.	облик и мере [cm]	Ø	lg [m]	n [kom]	lgn [m]
Поклопац (4 kom)					
1	3 / 4 / 11 / 12 / 72 / 12 / 11 / 4 / 3	8	1.02	20	20.40
2	46	8	0.46	40	18.40
3	5 / 10 / 10 / 10 / 5	10	0.40	8	3.20

НАПОМЕНА:
- Поз. 3 премазати битуменом и у току стврдњавања бетона утиснути је пар пута горе - доле у бетон поклопца да се касније може извући и служити као хватаљка

C 25/30 (MB 30)
V-II (СРПС ЕН 12390-8)
SRPS U.M1.206
S 240

Рекапитулација - монтажна проширена тунелска каналета			
Ø [mm]	lgn [m]	јединична тежина [kg/m']	тежина [kg]
S240			
8	104.16	0.40	41.14
10	6.08	0.62	3.75
Укупно			44.89

Број	Датум	Опис
03		
02		
01		

Ревизиони блок:

САОБРАЋАЈНИ ИНСТИТУТ ЦИП, д.о.о.
Немањина 6; 11000 Београд; Србија
Тел: 011/3618-134; Факс: 011/3618-324; web site: www.sicip.co.rs
Организациона јединица:САОБРАЋАЈНИЦЕ
Одговорни пројектант:
Александра Митић, дипл. грађ. инж.
лиценца број: 315 L487 12
Сарадници:
Унутрашња контрола:
Милан Јелкић, дипл.грађ.инж.
Главни пројектант:
др Љиљана Милић Марковић, дипл.грађ.инж.
Руководилац организационе јединице:
мр Новица Стевановић, дипл.грађ.инж.

Инвеститор пројекта:
" ИНФРАСТРУКТУРА ЖЕЛЕЗНИЦЕ СРБИЈЕ " А.Д.
Немањина 6/IV, Београд
Наручилац пројекта:
Joint Venture of
China Railway International Corporation Ltd. (CRIC)
No.10 Fuxing Road,Haidian District,Beijing
P.R China, 100844
China Communication Construction Company Ltd. (CCCC)
No.85 Deshengmenwai Street,Xicheng District,Beijing
P.R China, 100088
Објекат:
ПРУГА БЕОГРАД - СУБОТИЦА - ДРЖАВНА ГРАНИЦА (КЕЛЕБИЈА)
ДЕОНИЦА ПРУГЕ НОВИ САД - СУБОТИЦА - ДРЖАВНА ГРАНИЦА (КЕЛЕБИЈА)
Део пројекта:
2/12.2 Кабловска траса за пружне ТК каблове
- деоница Руменка (искључиво) - Наумовићево (искључиво)
Цртеж:
МОНТАЖНЕ ПРОШИРЕНЕ ПРУЖНЕ КАНАЛЕТЕ
Размера: 1:100
Фаза пројекта: ПГД
датум: 04.2021.
Цртеж бр. 2020-250-САО-2/12.2.7.6

ПЛАН ОПЛАТЕ И АРМАТУРЕ МОНТАЖНЕ ОБИЛАЗНЕ ТУНЕЛСКЕ КАНАЛЕТЕ ЗА "СС" И "ТТ" ИНСТАЛАЦИЈЕ Р 1:10

ПОПРЕЧНИ ПРЕСЕК 2-2 ПОПРЕЧНИ ПРЕСЕК 1-1

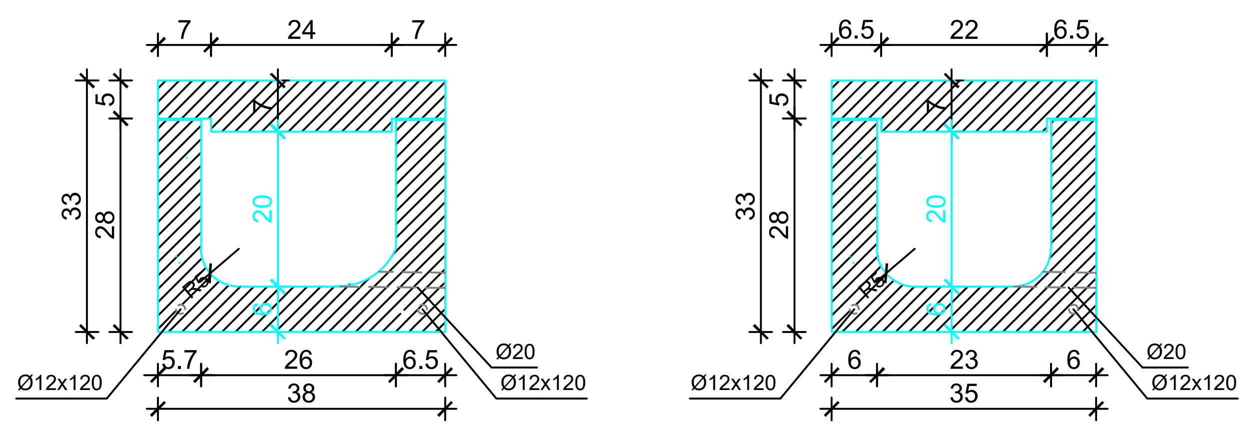

G поклопца / coverlid = 0.27 kN / 0.56 m

C 25/30
XC4, XF1, PV-II
S 240

ПОДУЖНИ ПРЕСЕК 3-3

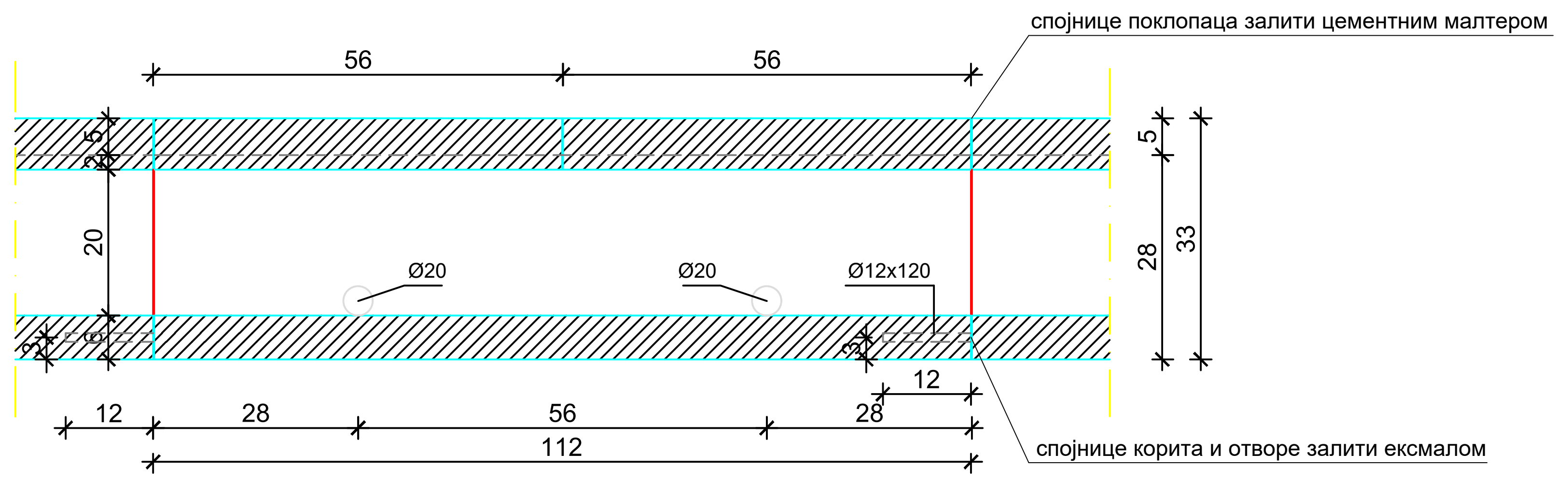

ШЕМА ОБИЛАСКА Р 1:25

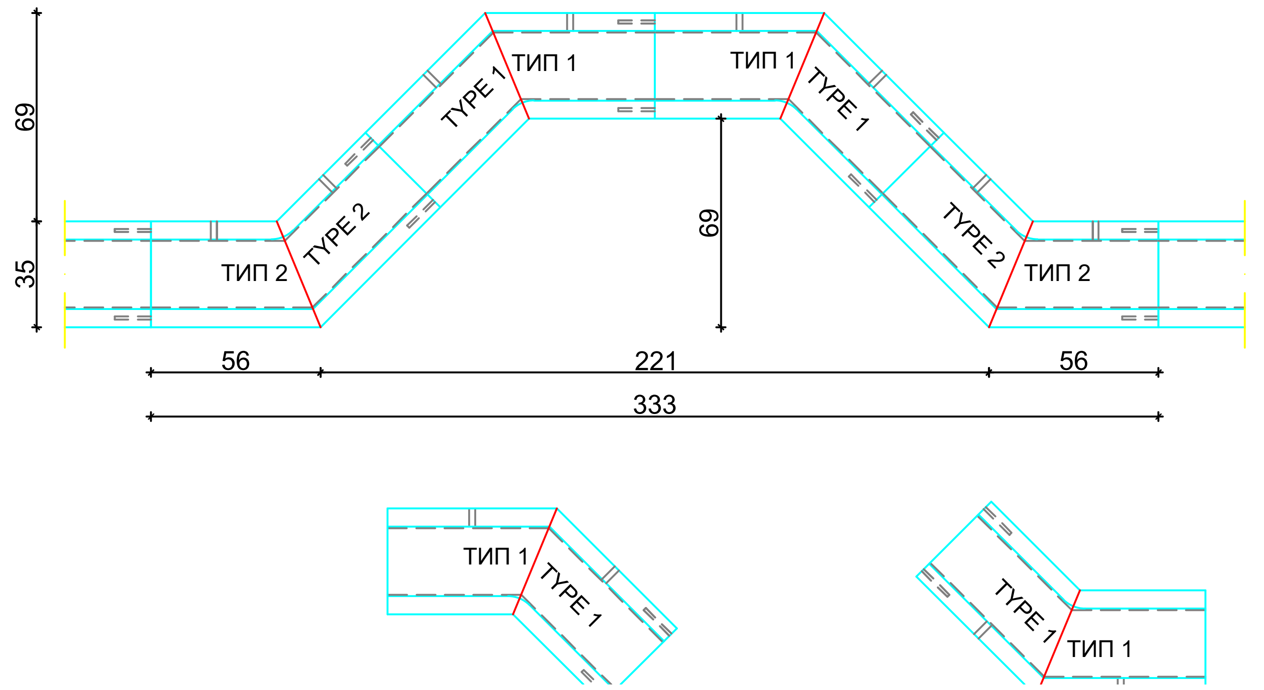

ОСНОВА - ТИП 1

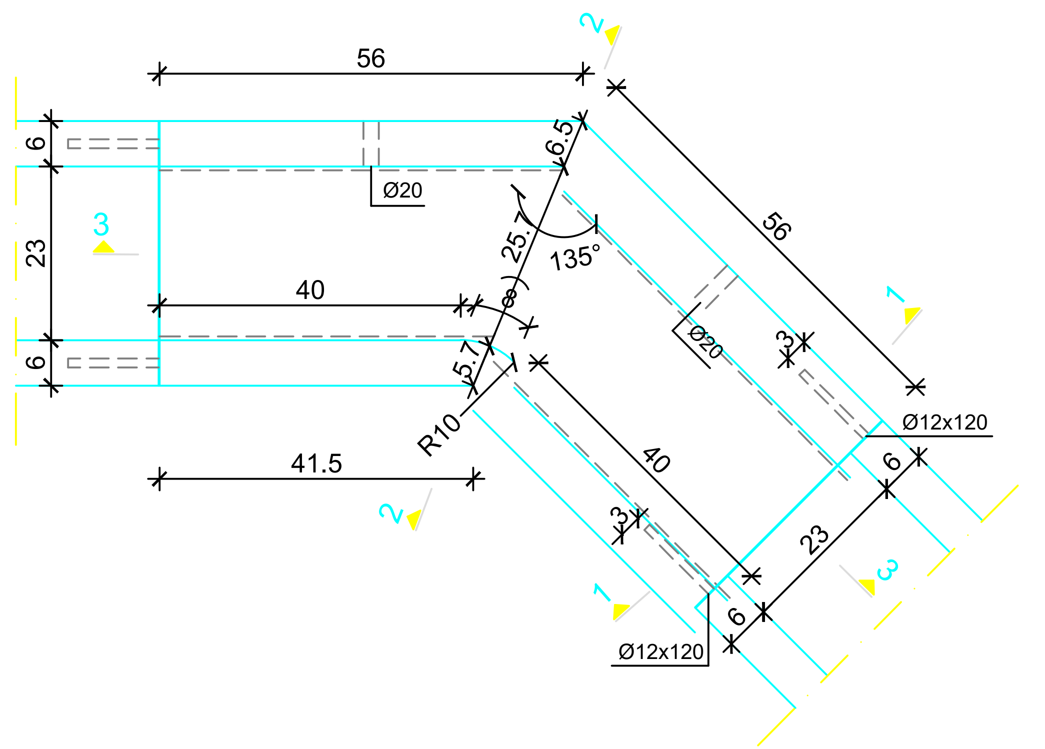

НАПОМЕНА:

- Поз. 4 премазати битуменом и у току стврдњавања бетона утиснути је пар пута горе - доле у бетон поклопца да се касније може извући и служити као хватаљка
- Оставити отворе Ø12x120 за подужно повезивање корита преко поз. 8 и 12, уз претходно заливање отвора експмалом
- Поз. 14 исећи на лицу места након постављања корита у пројектован положај
- Обратити пажњу на различит положај отвора Ø12x120 и Ø20 код корита типа 1 и типа 2

ПОКЛОПАЦ

ОСНОВА

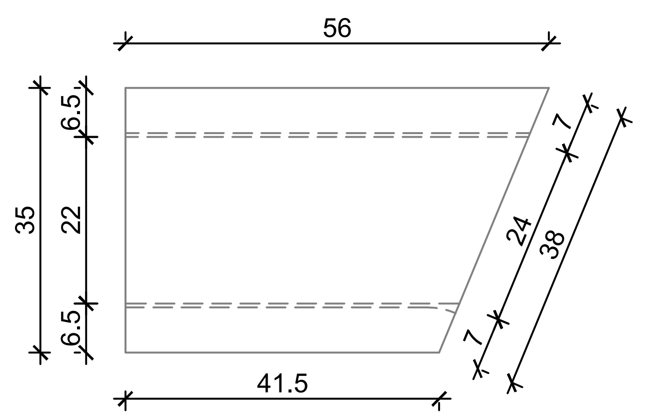

ПОПРЕЧНИ ПРЕСЕК

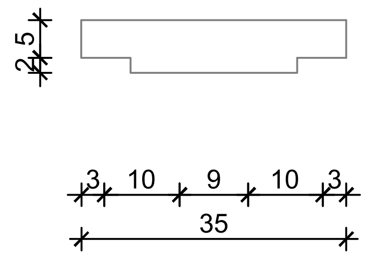

КОРИТО

ОСНОВА

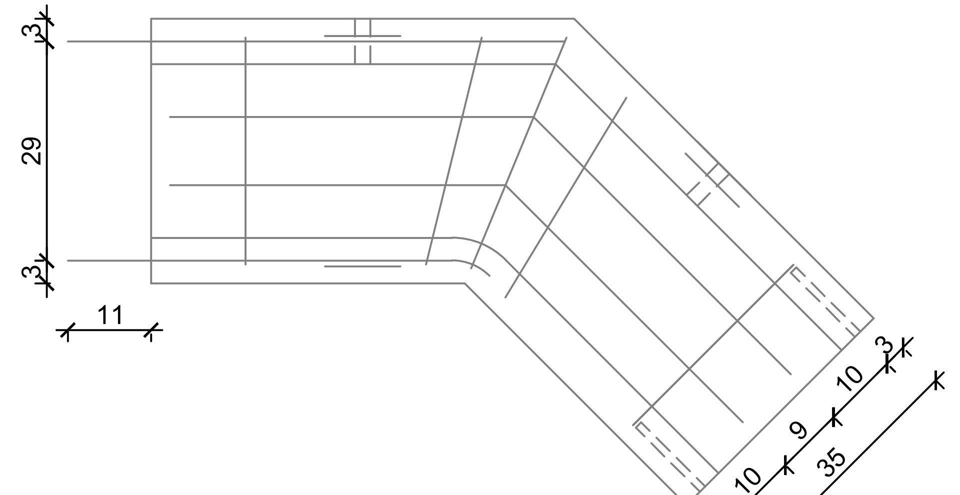

ПОПРЕЧНИ ПРЕСЕК

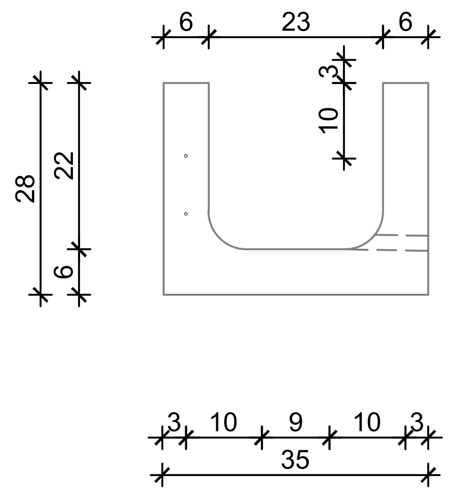

Спецификација - монтажна обилазна тунелска каналета

поз.	облик и мере [cm]	Ø	lg [m]	n [kom]	lgn [m]
Поклопац (2 kom.)					
1	3, 4, 9., 10, 11, 10, 9., 3, 4	8	0.37	8	2.96
2	3, 4, 10, 11, 13, 11, 10, 3, 4	8	0.41	4	1.64
3	a 2 x : a = 38 - 50 da = 4	8	*0.44	2 x 4	3.52
4	5, 10, 10, 10, 5	10	0.40	2	0.80
Корито (1 kom.)					
5	24, 30, 24	8	0.78	8	6.24
6	24, 31, 24	8	0.79	2	1.58
7	24, 33, 24	8	0.81	1	0.81
8	66., 42, 30, 30	8	1.08	1	1.08
9	52, 52, 37, 37	8	1.04	3	3.12
10	48, 48, 34, 34	8	0.96	1	0.96
11	44, 44, 31, 31	8	0.88	1	0.88
12	50, 10, 51, 3, 3, 3, 1, 27, 15, 23	8	0.84	1	0.84
13	37, 3, 3, 1, 3, 37, 37, 7, 31, 21	8	0.80	3	2.40
14	13, 10, 13	10	0.36	4	1.44

Рекапитулација - монтажна обилазна тунелска каналета

Ø [mm]	lgn [m]	јединична тежина [kg/m']	тежина [kg]
S240			
8	26.03	0.40	10.41
10	2.24	0.62	1.39
Укупно / Total			11.80
Укупно - за 4комада / Total - for 4 pcs.			47.20

Број	Датум	Опис
03		
02		
01		

Ревизиони блок:

САОБРАЋАЈНИ ИНСТИТУТ ЦИП, д.о.о.
Немањина 6; 11000 Београд; Србија
Тел: 011/3618-134; Факс: 011/3618-324; web site: www.sicip.co.rs

Организациона јединица:САОБРАЋАЈНИЦЕ

Одговорни пројектант:
Александра Митић, дипл. грађ. инж.
лиценца број: 315 L487 12

Сарадници:

Унутрашња контрола:
Милан Јелкић, дипл.грађ.инж.

Главни пројектант:
др Љиљана Милић Марковић, дипл.грађ.инж.

Руководилац организационе јединице:
мр Новица Стевановић, дипл.грађ.инж.

Инвеститор пројекта:
" ИНФРАСТРУКТУРА ЖЕЛЕЗНИЦЕ СРБИЈЕ " А.Д.
Немањина 6/IV, Београд

Наручилац пројекта:
Joint Venture of
China Railway International Corporation Ltd. (CRIC)
No.10 Fuxing Road,Haidian District,Beijing
P.R China, 100844
China Communication Construction Company Ltd. (CCCC)
No.85 Deshengmenwai Street,Xicheng District,Beijing
P.R China, 100088

Објекат:
ПРУГА БЕОГРАД - СУБОТИЦА - ДРЖАВНА ГРАНИЦА (КЕЛЕБИЈА)
ДЕОНИЦА ПРУГЕ НОВИ САД - СУБОТИЦА - ДРЖАВНА ГРАНИЦА (КЕЛЕБИЈА)

Део пројекта:
2/12.2 Кабловска траса за пружне ТК каблове
- деоница Руменка (искључиво) - Наумовићево (искључиво)

Цртеж:	Размера:
ПЛАН ОПЛАТЕ И АРМАТУРЕ ОБИЛАЗНЕ ТУНЕЛСКЕ КАНАЛЕТЕ	1:100

Фаза пројекта:	датум:	Цртеж бр.
ПГД	04.2021.	2020-250-CAO-2/12.2.7.7

ПЛАН ОПЛАТЕ И АРМАТУРЕ МОНТАЖНЕ ОБИЛАЗНЕ СТАНИЧНЕ КАНАЛЕТЕ ЗА "СС" И "ТТ" ИНСТАЛАЦИЈЕ Р 1:10

ПОПРЕЧНИ ПРЕСЕК 2-2 ПОПРЕЧНИ ПРЕСЕК 1-1

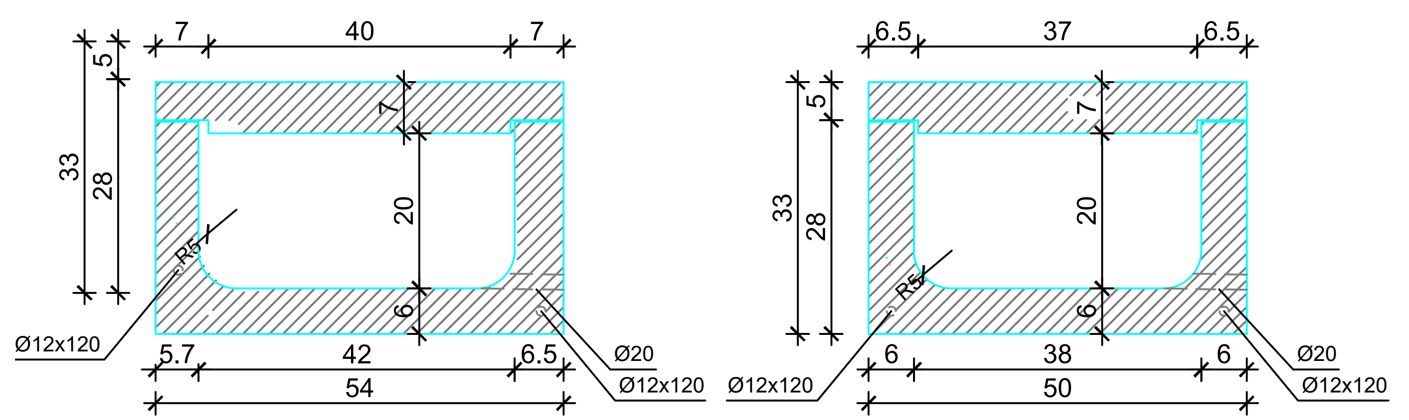

G поклопца / coverlid = 0.42 kN / 0.62 m

C 25/30
XC4, XF1, PV-II
S 240

ПОДУЖНИ ПРЕСЕК 3-3

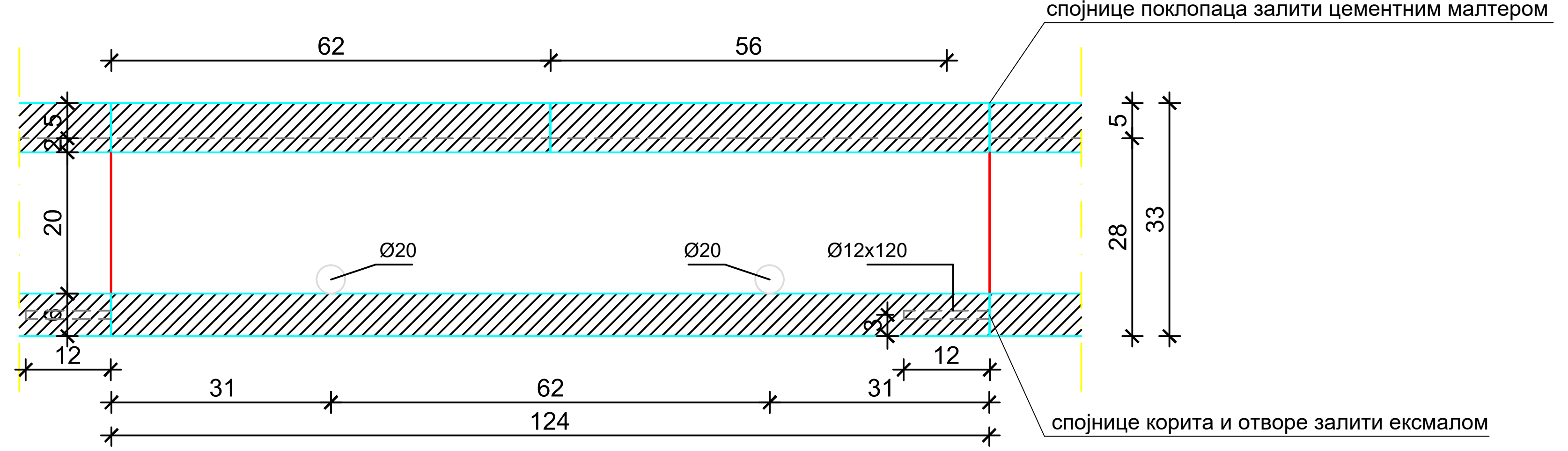

ШЕМА ОБИЛАСКА Р 1:25

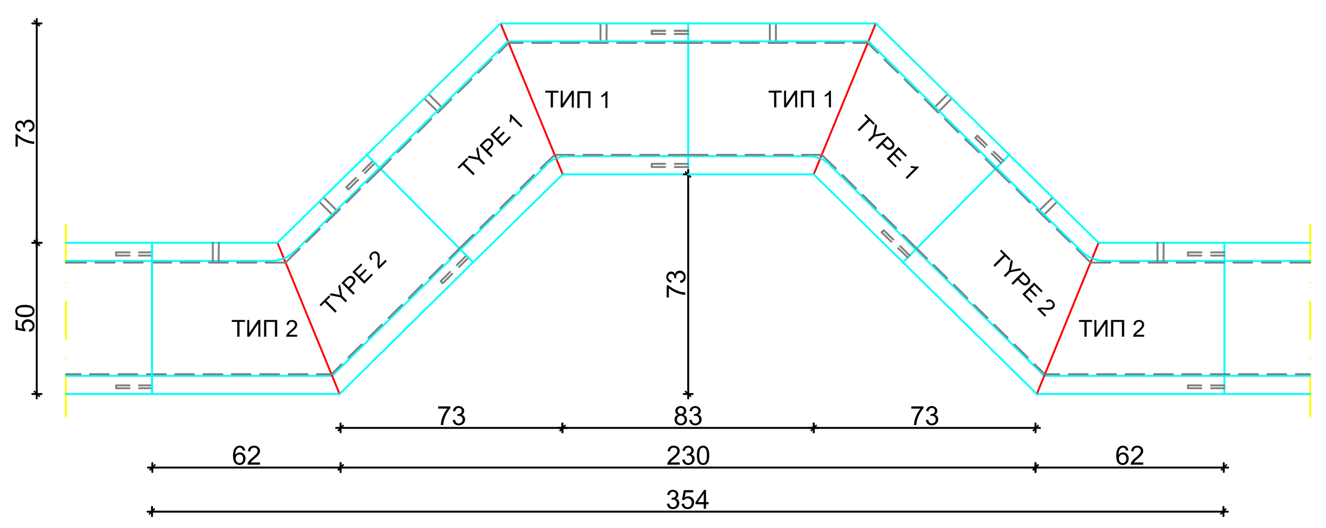

ОСНОВА - ТИП 1

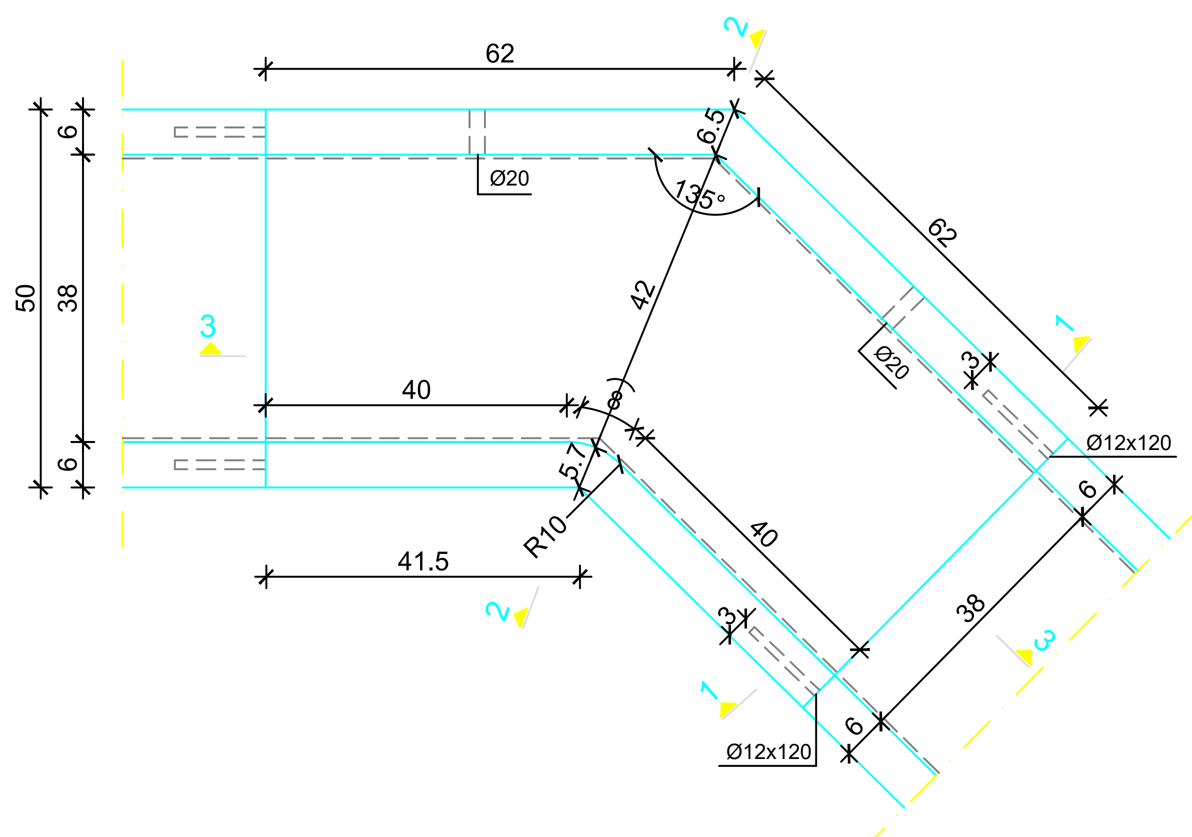

НАПОМЕНА:

- Поз. 5 премазати битуменом и у току стврдњавања бетона утиснути је пар пута горе - доле у бетон поклопца да се касније може извући и служити као хватаљка
- Оставити отворе Ø12x120 за подужно повезивање корита преко поз. 10 и 11, уз претходно заливање отвора ексмалом
- Поз. 17 исећи на лицу места након постављања корита у пројектован положај
- Обратити пажњу на различит положај отвора Ø12x120 и Ø20 код корита типа 1 и типа 2

ПОКЛОПАЦ

ОСНОВА ПОПРЕЧНИ ПРЕСЕК

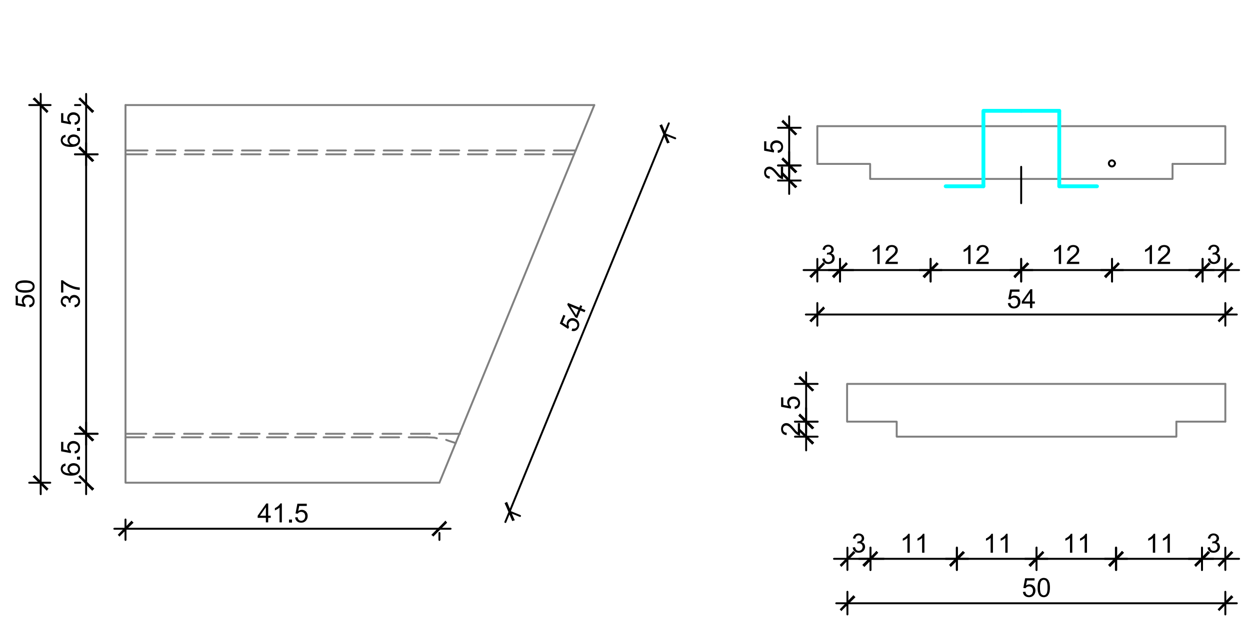

КОРИТО

ОСНОВА ПОПРЕЧНИ ПРЕСЕК

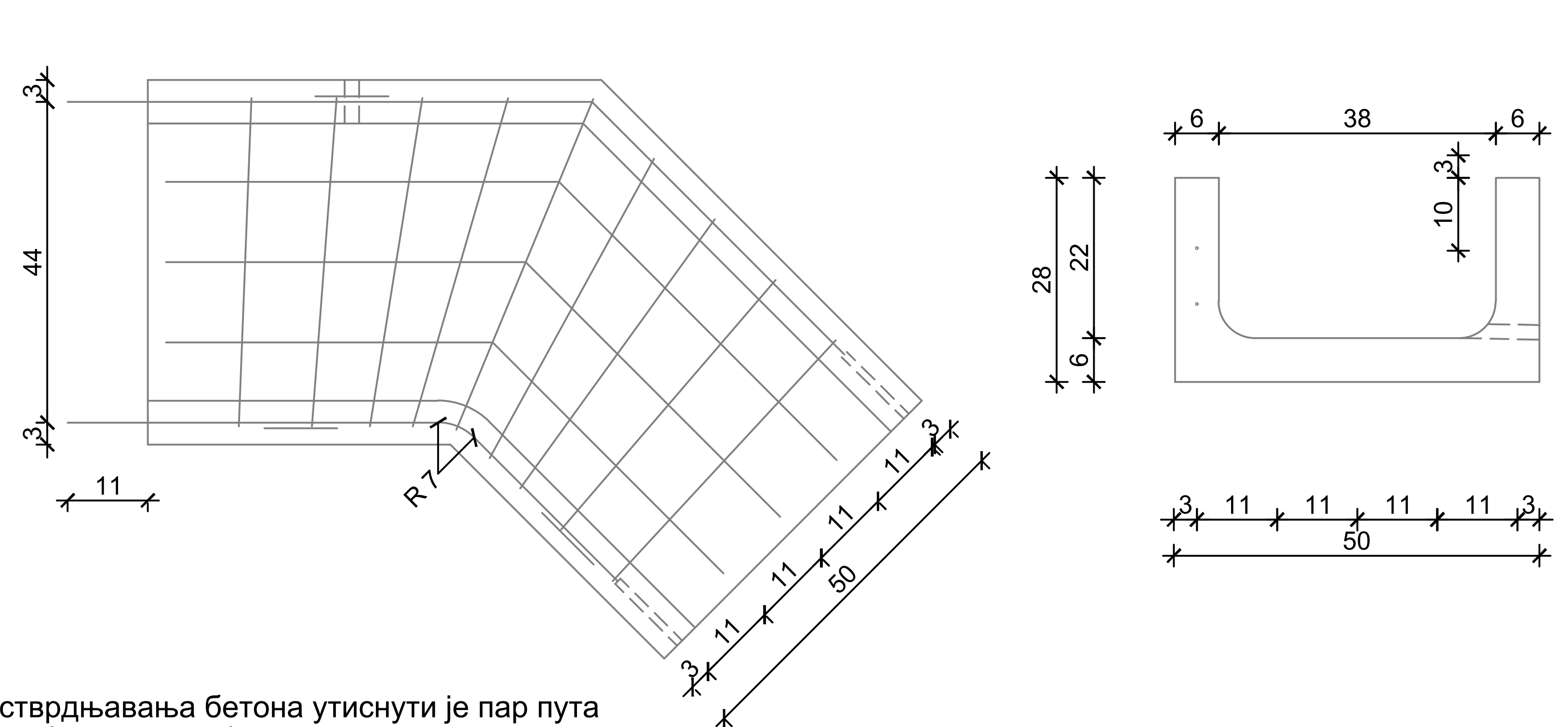

Рекапитулација - монтажна обилазна станична каналета

Ø [mm]	lgn [m]	јединична тежина [kg/m']	тежина / weight [kg]
S240			
8	32.47	0.40	12.83
10	2.24	0.62	1.38
Укупно / Total			14.21
Укупно - за 4 комада / Total - for 4 pcs.			56.84

Спецификација - монтажна обилазна станична каналета

поз. pos.	облик и мере [cm]	Ø	lg [m]	n [kom] [pcs]	lgn [m]
Поклопац (2 kom.) / Coverlid (2 pcs.)					
1	3, 4, 12, 11, 23, 12, 11, 3, 4	8	0.53	4	2.12
2	3, 4, 12, 12, 24, 12, 12, 3, 4	8	0.54	4	2.16
3	3, 4, 12, 12, 25, 12, 12, 3, 4	8	0.55	4	2.20
4	a; 2 x :; a = 38 - 58 da = 5	8	*0.48	2 x 5	4.80
5	5, 10, 10, 10, 5	10	0.40	2	0.80
Корито (1 kom.) / Trough (1 pc.)					
6	24, 45, 24	8	0.93	6	5.58
7	24, 46, 24	8	0.94	2	1.88
8	24, 47, 24	8	0.95	2	1.90
9	24, 49, 24	8	0.97	1	0.97
10	72, 35, 49, 35	8	1.21	1	1.21
11	51, 5(f=1), 5, 2, s=5, 28, 20, 20	8	0.84	1	0.84
12	58, 41, 58, 41	8	1.16	3	3.48
13	37, 5(f=1), 5, 2, s=5, 37, 26, 26	8	0.79	3	2.37
14	54, 38, 54, 38	8	1.08	1	1.08
15	49, 35, 49, 35	8	0.98	1	0.98
16	45, 32, 45, 32	8	0.90	1	0.90
17	13, 10, 13	10	0.36	4	1.44

Број	Датум	Опис
03		
02		
01		

Ревизиони блок:

САОБРАЋАЈНИ ИНСТИТУТ ЦИП, д.о.о.
Немањина 6; 11000 Београд; Србија
Тел: 011/3618-134; Факс: 011/3618-324; web site: www.sicip.co.rs

Организациона јединица:САОБРАЋАЈНИЦЕ

Одговорни пројектант:
Александра Митић, дипл. грађ. инж.
лиценца број: 315 L487 12

Сарадници:

Унутрашња контрола:
Милан Јелкић, дипл.грађ.инж.

Главни пројектант:
др Љиљана Милић Марковић, дипл.грађ.инж.

Руководилац организационе јединице:
мр Новица Стевановић, дипл.грађ.инж.

Инвеститор пројекта:
" ИНФРАСТРУКТУРА ЖЕЛЕЗНИЦЕ СРБИЈЕ " А.Д.
Немањина 6/IV, Београд

Наручилац пројекта:
Joint Venture of
China Railway International Corporation Ltd. (CRIC)
No.10 Fuxing Road,Haidian District,Beijing
P.R China, 100844
China Communication Construction Company Ltd. (CCCC)
No.85 Deshengmenwai Street,Xicheng District,Beijing
P.R China, 100088

Објекат:
ПРУГА БЕОГРАД - СУБОТИЦА - ДРЖАВНА ГРАНИЦА (КЕЛЕБИЈА)
ДЕОНИЦА ПРУГЕ НОВИ САД - СУБОТИЦА - ДРЖАВНА ГРАНИЦА (КЕЛЕБИЈА)

Део пројекта:
2/12.2 Кабловска траса за пружне ТК каблове
- деоница Руменка (искључиво) - Наумовићево (искључиво)

Цртеж: ПЛАН ОПЛАТЕ И АРМАТУРЕ ОБИЛАЗНЕ СТАНИЧНА КАНАЛЕТЕ

Размера: 1:100

Фаза пројекта: ПГД | датум: 04.2021. | Цртеж бр.: 2020-250-САО-2/12.2.7.8